SKÝRINGAR

- SPJALLBLÖKA
- SIA
- HITARI LOFTRÆSTING
- BLÁSARI
- HLJÓÐDEYFIR
- VARNASKIPTIR HITAKERFI
- HITAMELIR
- SPJALLBLÖKUMÓTOR
- ROFI
- FRÓSTVARNARLIÐI
- MÓTORLÖKI
- KÖLULÖKI
- HITA- OG ÞRÝSTIMELIR
- SÚUVAKI
- REYKSKYNJARI
- DÆLA
- VARNASKIPTIR LOFTRÆSTING
- ÞRÝSTIÞENNSLUKER
- HANDDÆLA
- ÁFYLLINGARTANKUR
- EINSTEFNULÖKI
- KÆLIR LOFTRÆSTING

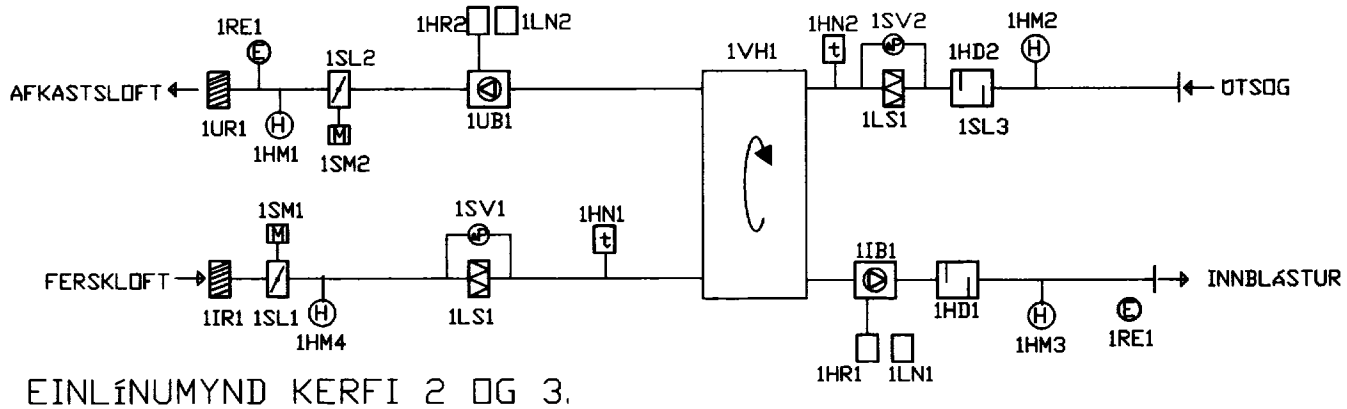

EINLÍNUMYND KERFI 2 OG 3.

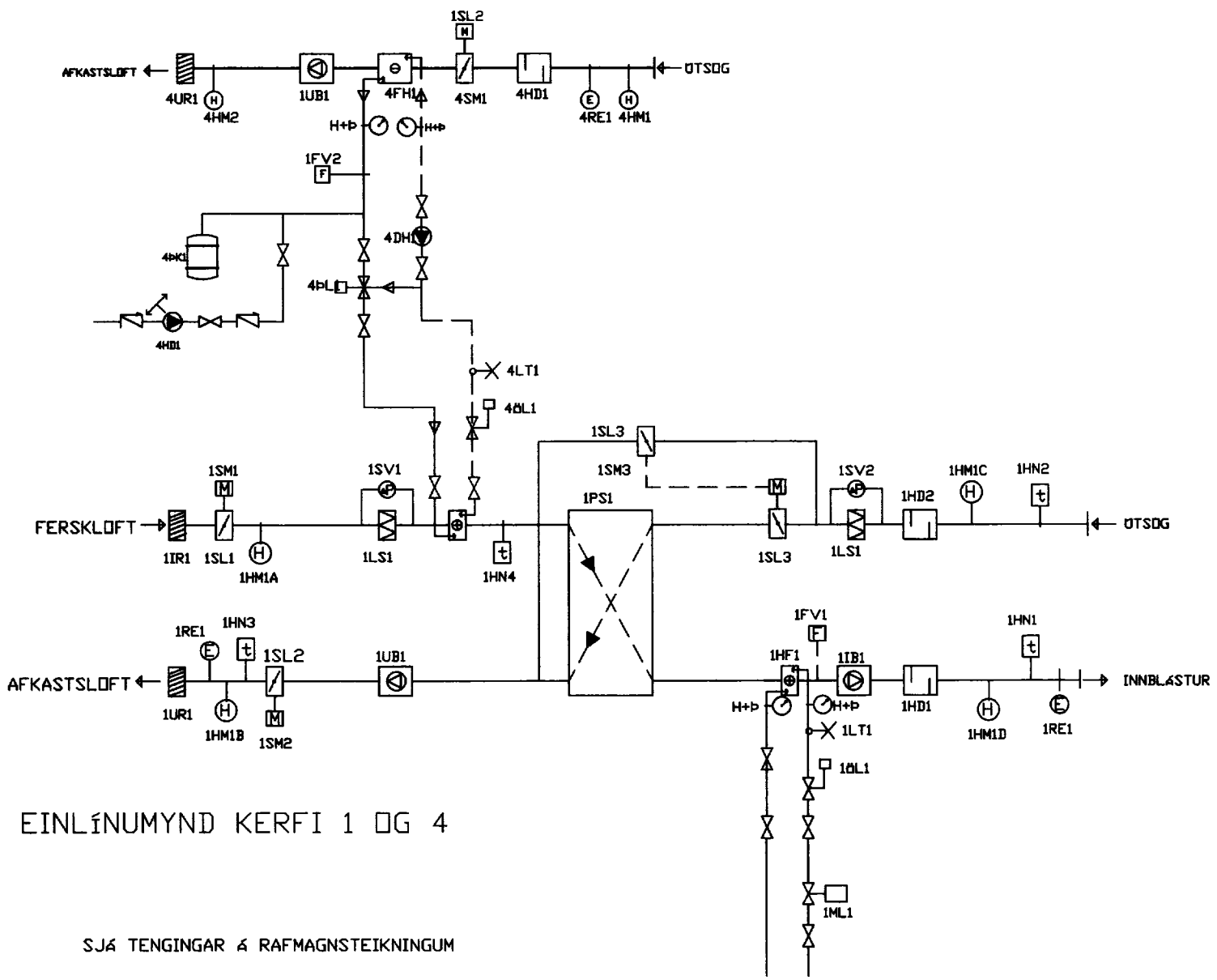

EINLÍNUMYND KERFI 1 OG 4

SJÁ TENGINGAR Á RAFMAGNSTEIKNINGUM

SKÝRINGAR

SAMÞYKKT AF BYGGINGARFULLTRÚA

2001

BYGGINGARFULLTRÚINN Í VESTMANNAEYJUM

NR	DAGS.	BREYTING
A		
B		
C		
D		
E		
F		
G		
H		

SKÝRINGAR

Teiknistofa PZ ehf
Ráðgjafarverkfræðiþjónusta
FRV
Kirkjuvegi 23 900 Vestmannaeyjum Sími 481-2711 Fax-481-3076
Heimasíða http//www.teiknistofa.is Netfang pz@teiknistofa.is

Verkheiti
VEITINGAHÚS VIÐ LÖNGULÁG
VESTMANNAEYJUM

Verkefni
SKÝRINGAR FYRIR
LOFTRÆSINGU

Dags.	Hannað	Verk.nr	Mælikvarði
03.01.01	BB	0036	ENGIN
Yfirfarið	Teiknað	Teikn.nr	Breyting
	BB	340	
Samþykkt			