SAMÞYKKT Í BYGGINGANEFND
23.5.80
BYGGINGAFULLTRÚINN Í VESTMANNAEYJUM

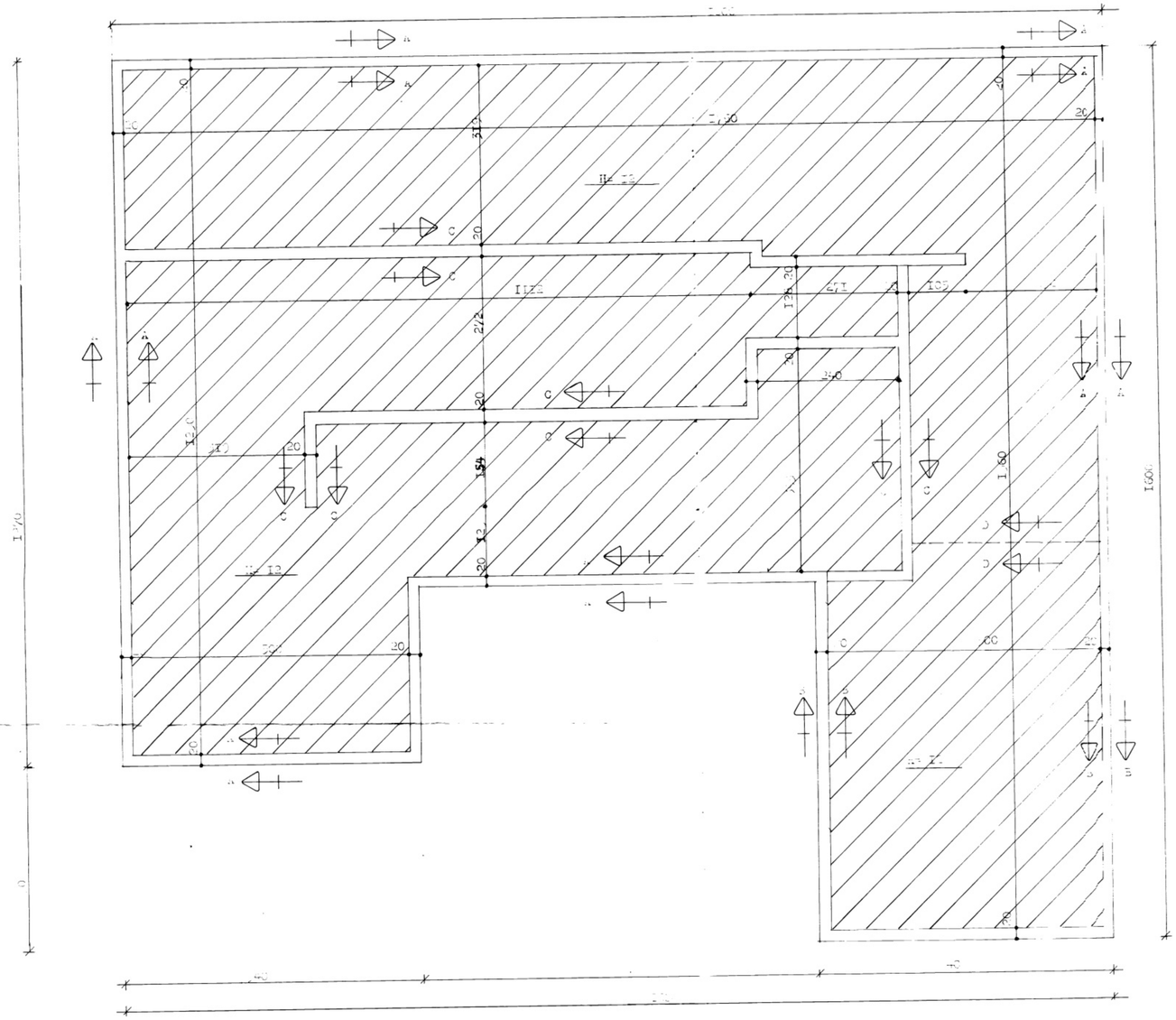

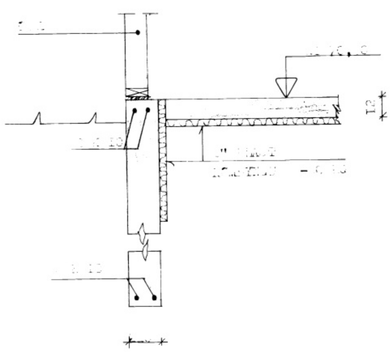

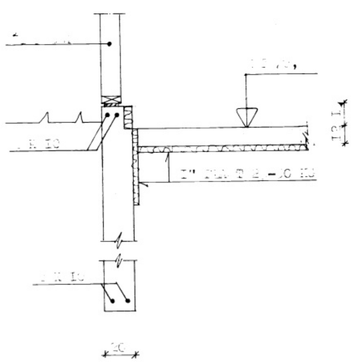

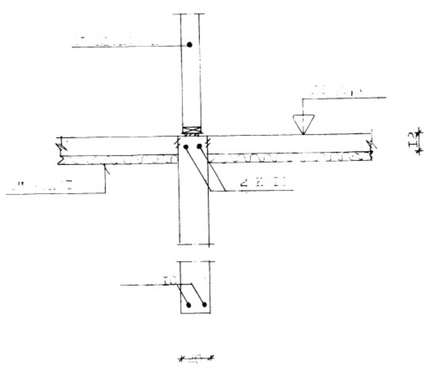

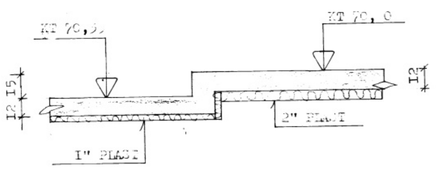

VERKEFNI SMÁRAGATA 7	MÁL 1:0 1:0	DAGS. MAI 80
	TEIKN.	BR.
		VERK NR. 8
	REIKN.	TEIKN NR. 1,02
	BAMÞ.	
GUÐNI ÞÓRÐARSON	SKÚLATÚNI 6, 3 hæð.	SÍMI 14185