8309

SAMÞYKKT AF BYGGINGARFULLTRÚA
11. JÚLÍ 2018
BYGGINGARFULLTRÚI VESTMANNAEYJA

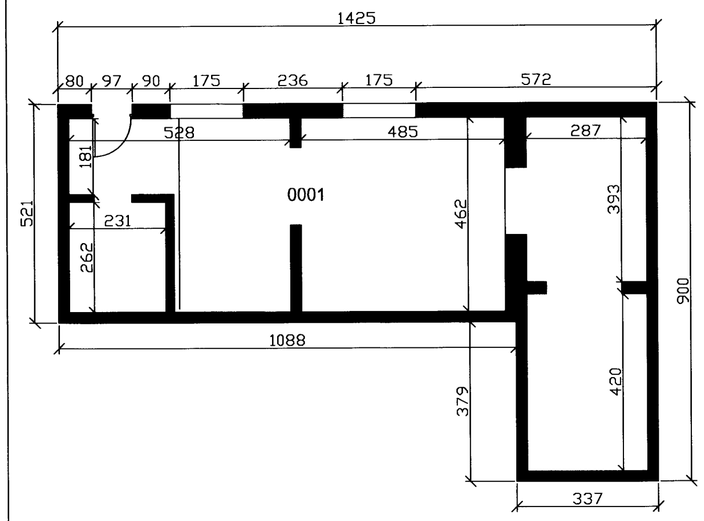

grunnmynd kjallara mkv 1:100

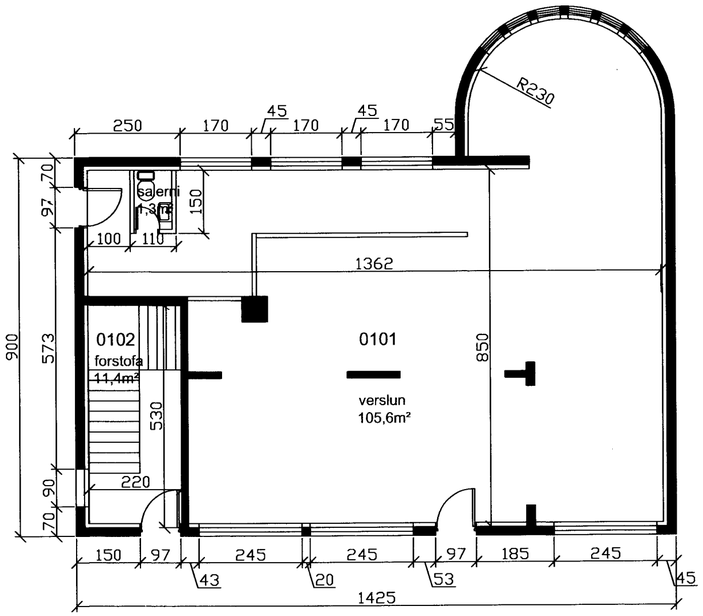

grunnmynd 1 hæðar mkv 1:100

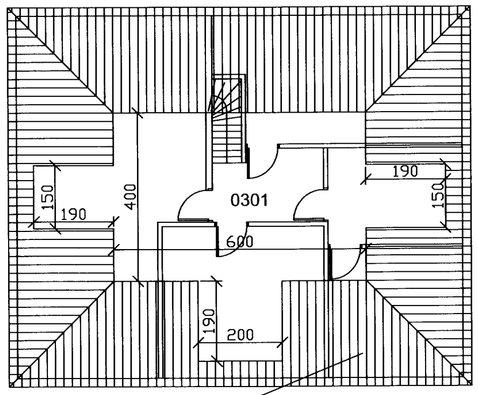

strikuð svæði eru undir 180 cm lofthæð

grunnmynd rishæðar mkv 1:100

Byggingalýsing:

Kjallari hússins er steinsteyptur, útveggir eru að mestu niðurgrafnir. kjallarinn er óeinangraður. Fyrsta og önnur hæð er steynsteypt (útveggir og flestir innveggir) útveggir eru einangraðir að innan. Efsta hæð hússins (rishæð) er í þaki þess.Þak er hefðbundið, sperrur með ánelgdri borðaklæðningu þakpappa og bárujárni. Gólfplötur milli hæða eru steinsteyptar og járnbentar. Allir gluggar eru úr timbri Bílskúr er byggður úr timbri og klæddur bárujárni að utan.

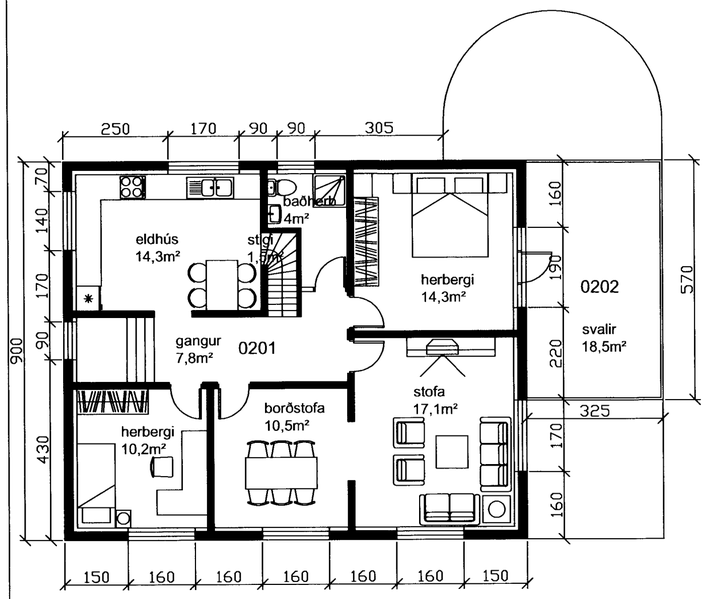

grunnmynd 2. hæðar mkv 1:100

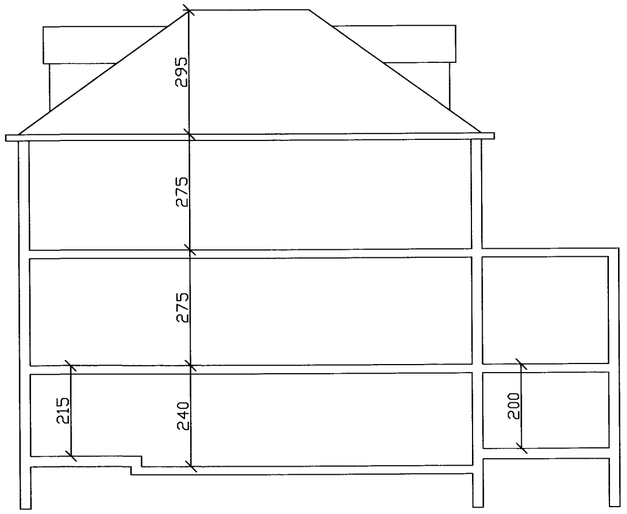

snið mkv 1:100

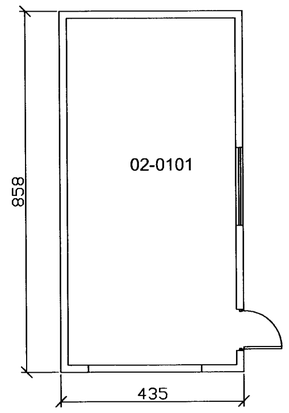

grunnmynd bílgeymslu mkv 1:100

Verkheiti: Skólavegur 13	dags: 26-05	nr:	dags:	breyting:
Verkefni: grunnmyndir	Verkefnisnr: 100501			
mkv: 1:100	Teikn nr: 101			
samþykkt:				