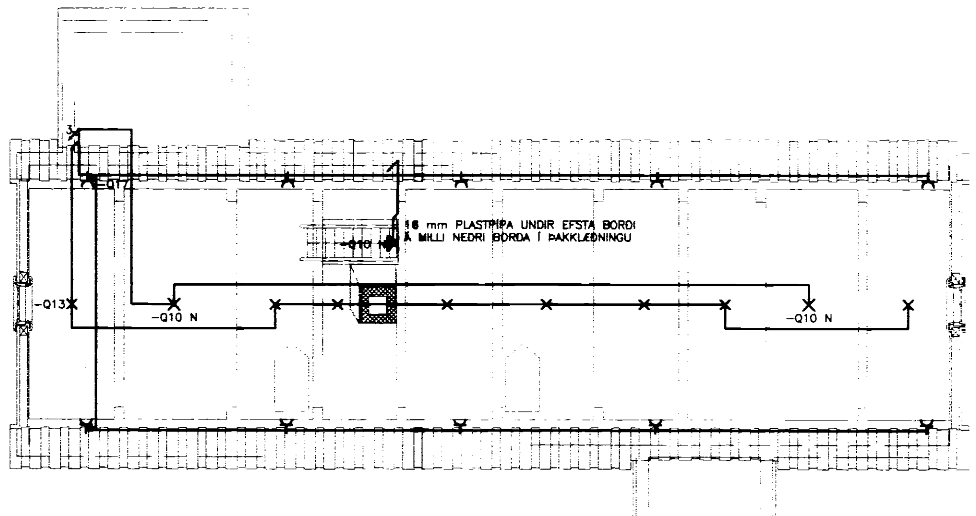

GRUNNMYND RISHÆÐ

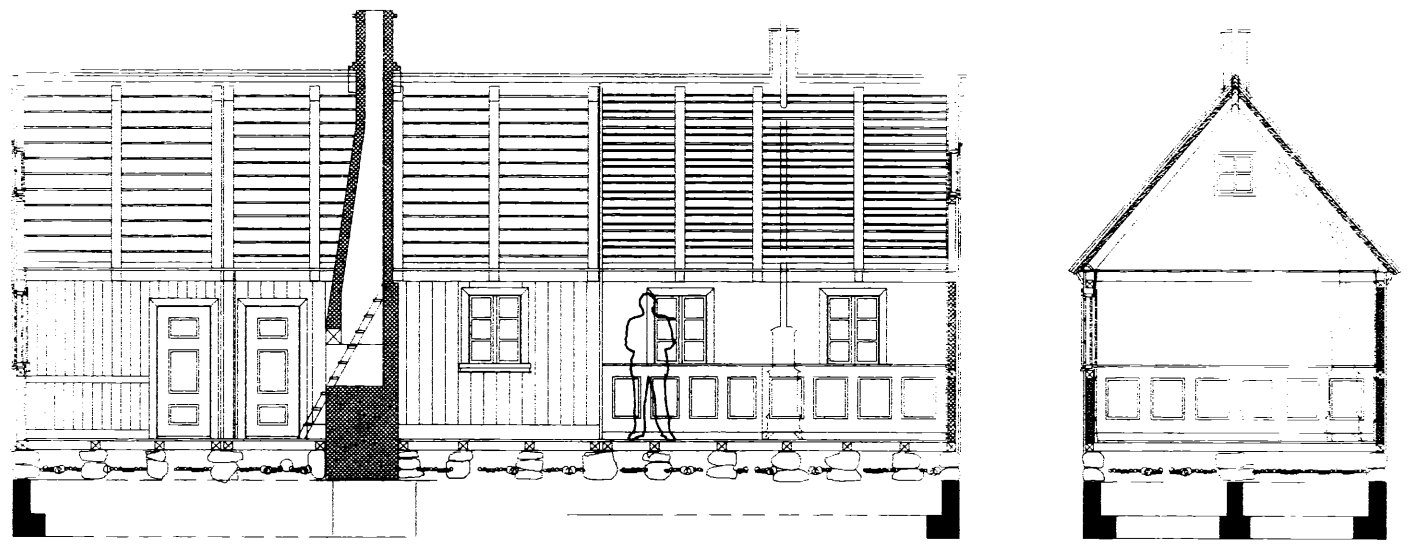

SNIÐ A–A

SNIÐ B–B

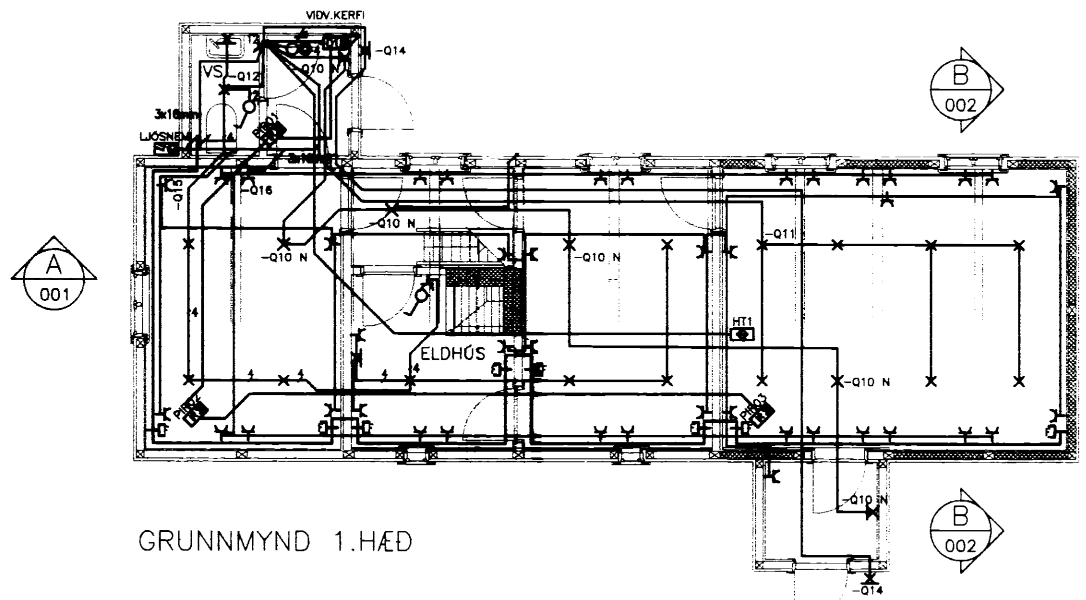

GRUNNMYND 1.HÆÐ

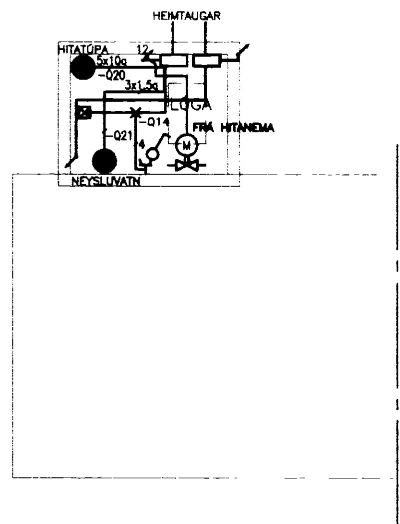

GRUNNMYND KJALLARA

SKÝRINGAR:

- LOFTLJÓS
- VEGGLJÓS
- LOFTLJÓS MED VARAAFLGJAFA
- VEGGLJÓS MED VARAAFLGJAFA
- JARÐBUNDINN TENGILL
- EINFALDUR ROFI
- LJÓSDEYFIR MED ROFA
- ÞRÝSTIROFI
- PÍPA EDA STRENGUR UPP Á NÆSTU HÆÐ
- PÍPA EDA STRENGUR NIDUR Á NÆSTU HÆÐ
- PÍPA EDA STRENGUR MILLI HÆÐA
- HREYFINEMI INNBROTSVIDVÖRUNARKERFIS
- HITANEMI FYRIR RAFHITUN
- LJÓSNEMI
- RAFHITARI
- FÖST LÖGN Í PÍPU

ÖLL MÁL ERU Í mm.
LAGNIR ERU HULDAR 16mm PLASTPÍPUR
TAUGAR ERU 3x1,5q
ROFAR OG TENGLAR SKULU VERA GIRA STANDARD KREMHVÍTT
MÁLSTRAUMUR ROFA ER 10 A OG TENGLA 16 A
HÆÐ ROFA ER 1100 mm
HÆÐ TENGLA ER 200 mm NEMA TENGLA Á GREIN –Q16 SEM ERU VID LOFT
TENGLAR TEIKNADIR VID ROFA ERU Í SÖMU DÓS OG ROFINN EDA FAST UNDIR HONUM
SMÍDA SKAL SKÁP UTANUM DIMMI OG ROFA Í ANDDYRI
Í PÍPUR AD ÚTILJÓSUM SKAL DRAGA PLASTSTRENGI
ÖLL MÁL ERU MIDUD VID FULLFRÁGENGID GÓLF
EDA VEGG OG ÚR MIDRI DÓS Í MIDJA DÓS

MÆLASKÁPUR +T1

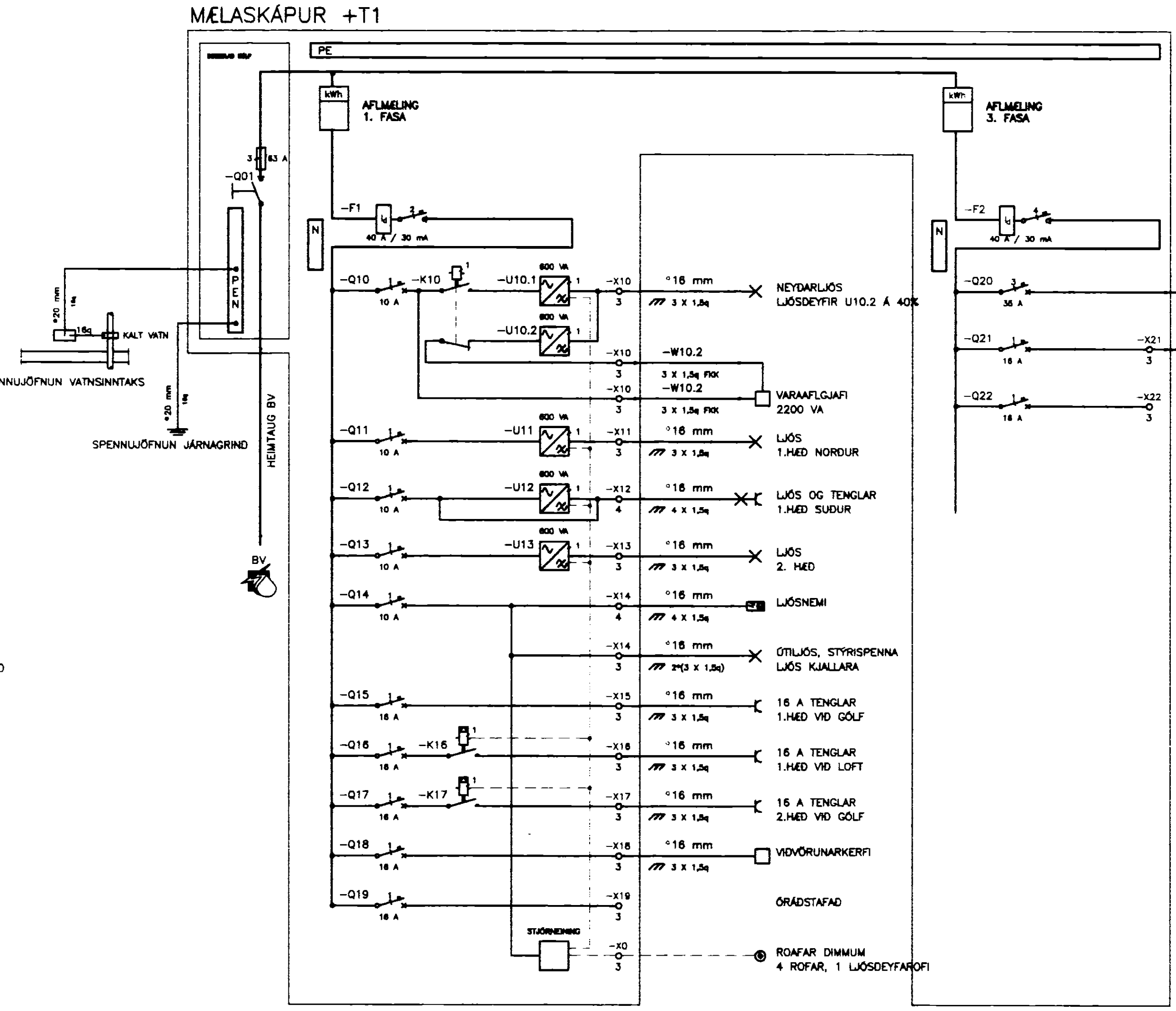

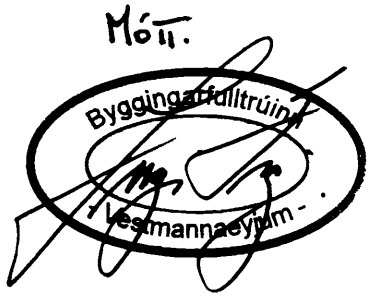

1 0 1 2 3 4 5 m

HANNAÐ	ÞH
TEIKN.	ÞH
YFIRF.	
SAMÞ.	
VERKNR.	995002
GEYMSLUNR.	
DAGS.	MARS 00

RAFTEIKNING HF
RÁÐGJAFARVERKFRÆÐINGAR
CONSULTING ENGINEERS

LANDLYST VESTMANNAEYJUM

GRUNNMYNDIR OG SNIÐ

RAFLÖGN

TEIKN. NR. 23.5.1 NÆSTA TEIKN. NR. 31.5.1 ÚTG.

ÚTG. | BREYT. | TEIKN. | BREYTT | YFIRF. | SAMÞ. | ÚTG. | DAGS.

Eigi má fjölfalda þessa teikningu til, notkunar fyrir þriðja aðila, né breyta henni án leyfis Rafteikningar hf.