(434)

Mótt.
Byggingarfulltrúinn
Vestmannaeyjum

MÆLASKÁPUR +T1

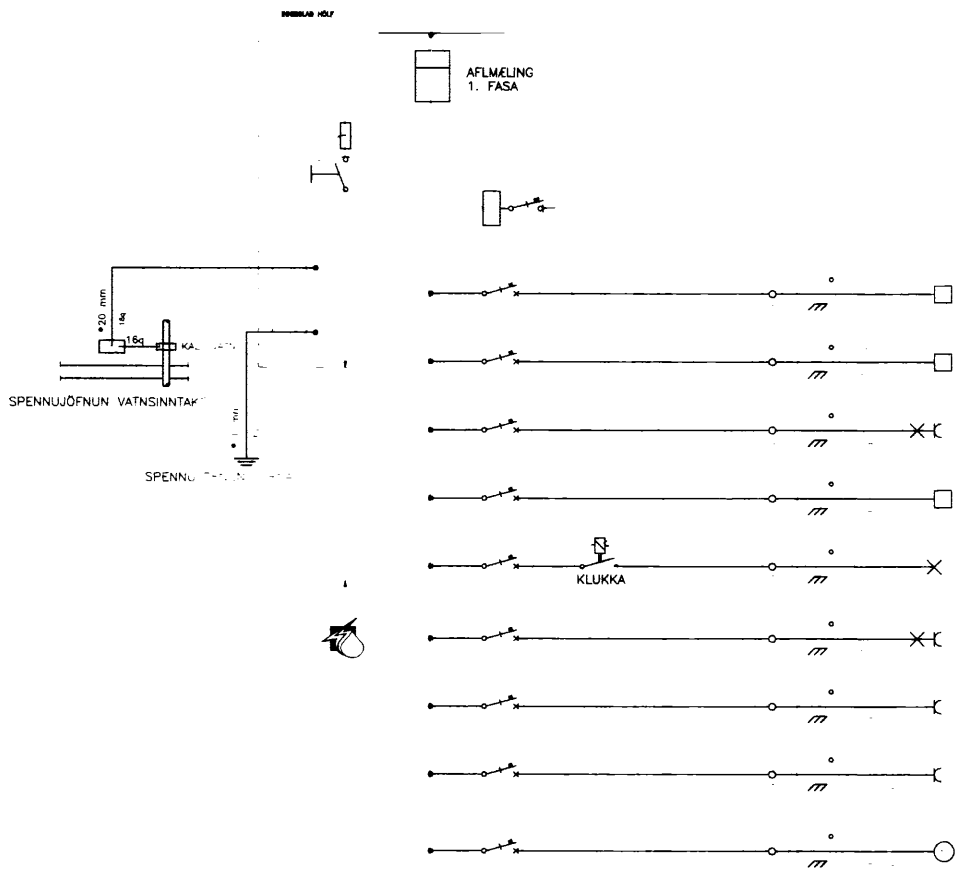

STÝRING HITAKERFIS

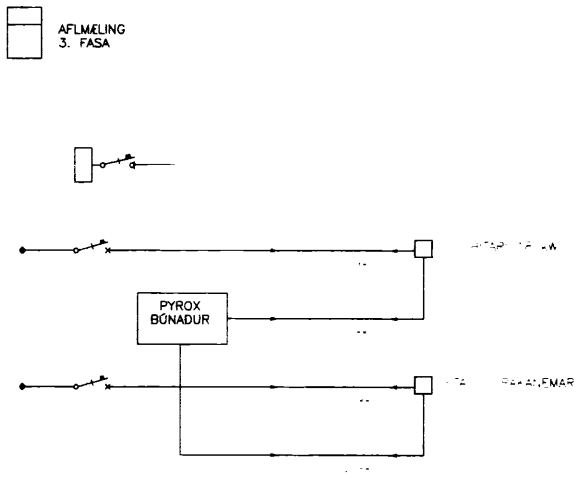

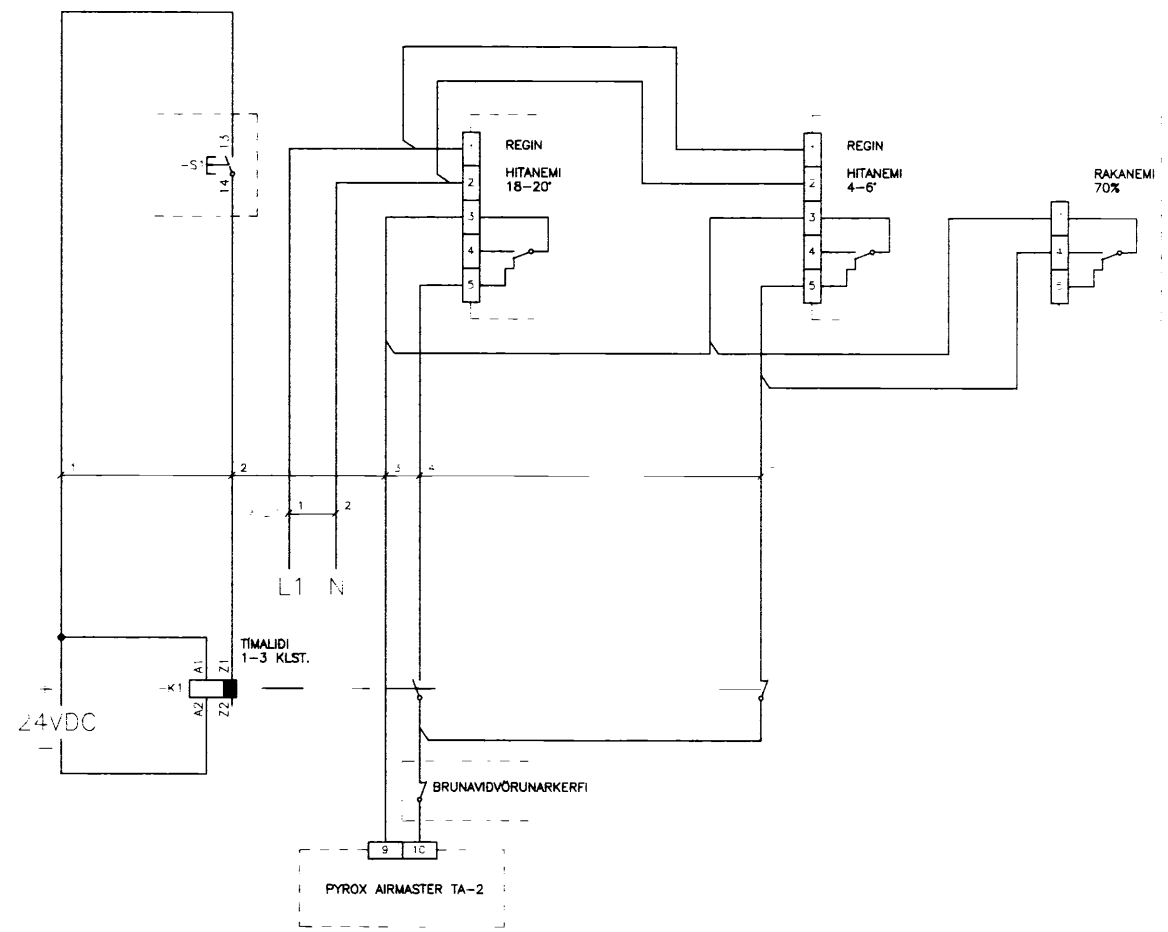

Eigi má fjölfalda þessa teikningu til, notkunar fyrir þriðja aðila, né breyta henni án leyfis Rafteikninga hf.

ÚTG.	DAGS.		TEIKN.	BREYTT	YFIRF.	SAMÞ.	ÚTG.	DAGS.		TEIKN.	BREYTT	YFIRF.	SAMÞ.
							A	00.11.15	REYNDARTEIKNING	ÞH	ÞH		

HANNAÐ	ÞH
TEIKN.	ÞH
YFIRF.	GLS
SAMÞ.	HG
VERKNR.	995002
GEYMSLUNR.	
DAGS.	00.06.20

RAFTEIKNING HF
RÁÐGJAFAR OG HÖNNUÐIR
CONSULTING ENGINEERS

STAFKIRKJA VESTMANNAEYJUM

MÆLASKÁPUR +T1

EINLÍNUMYND

TEIKN. NR. 23.1.1 NÆSTA TEIKN. NR. 23.5.1 ÚTG. A