12376

SAMÞYKKT AF BYGGINGARFULLTRÚA
20. MAÍ 2022
BYGGINGARFULLTRÚINN Í VESTMANNAEYJUM

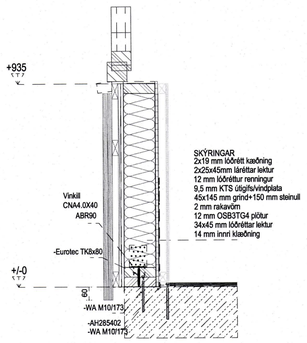

1:10

D1

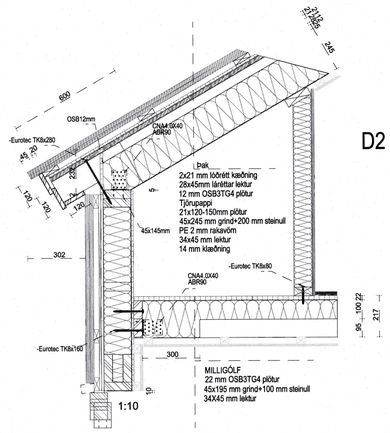

1:10

D2

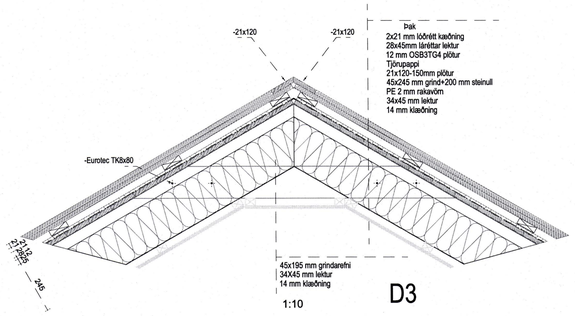

1:10

D3

D4

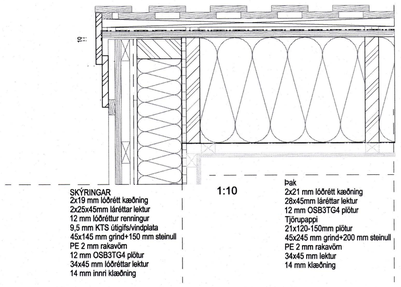

1:10

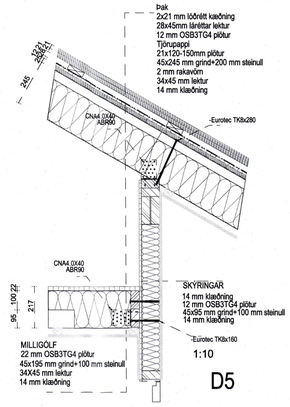

1:10

D5

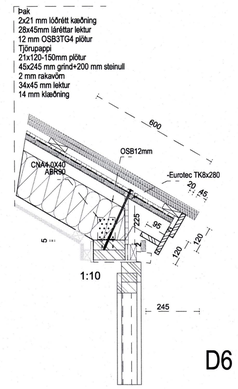

1:10

D6

Dags.	Breytingar	Nr.	Nafn

meter teiknistofa ehf
Stórhöfða 15, 110 Reykjavík

Gsm: 7790004, 8940059
meter@meter.is, www.meter.is

ÁRITUN SAMRÆMINGARHÖNNUÐAR:

OFANLEITISVEGUR 12 , 900 VESTMANNAEYJAR

DEILI D1 - DEILI D6 OG SKÝRINGAR

TÖLVUSKRÁ	HANNAÐ	TEIKNAÐ/YFIRFARIÐ	VIÐFANGSEFNI	ÚTGÁFA–BLAÐAST.
858-900-OFANLEITISVEGUR 12	FÓ	FO	deili	01-A1
SAMÞYKKT Friðrik Ólafsson 2303592459 FÓLAFSSON	TEIKNING NR. 845-B06		MKV. 1:10	BLAÐ NR. 6
	DAGS. 15.11.2021		VERK NR. 858	