12353

SAMÞYKKT AF BYGGINGARFULLTRÚA
7. MAI 2020
BYGGINGARFULLTRÚINN Í VESTMANNAEYJUM

AFSTÖÐUMYND.1:500

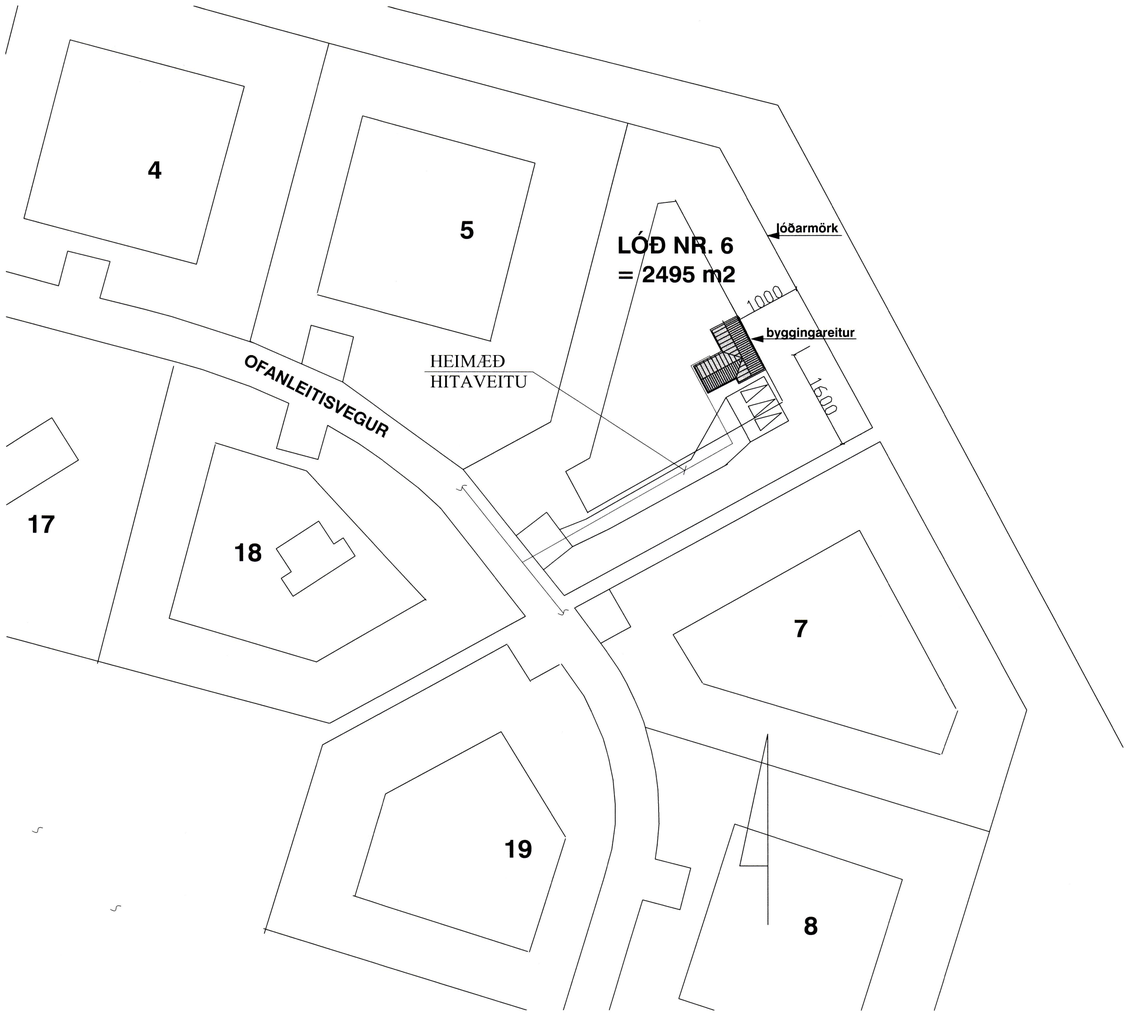

TENGIGRIND.

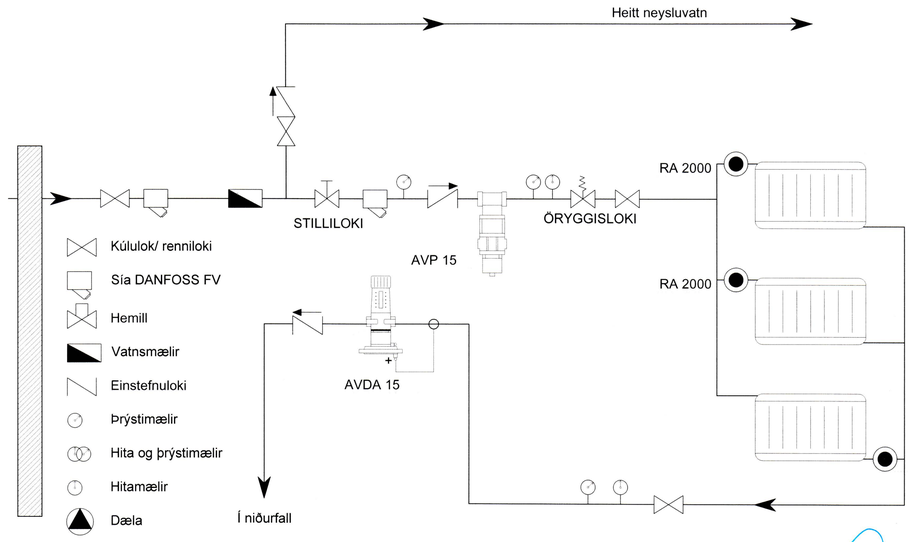

TAFLA YFIR TÖPPUNARSTAÐI:

Allir tappstaðir eru ø15 mm, nema annað sé tekið fram.

Tæki	Sk.st.	Fjöldi	Kalt	Heitt
Vatnssalerni	VS.	1	0,1	-
Handlaugar	HL	1	0,1	0,1
Stálvaskar	SV	-	-	-
Eldhúsvaskar	EV	1	0,2	0,2
Sturtuböð	SB	-	-	-
Þvottavélar	ÞV	1	0,2	0,2
Uppþvottavélar	UV	1	0,2	0,2
Garðkranar	G	1	0,3	-
Baðkör	B	1	0,2	0,2
Kranar m/slöngustút	Kr.	-	-	-
		Alls:	**1,3 l/s**	**0,9 l/s**

Heimæð vatnsveitu: PL ø32

BREYTINGAR		

TILVÍSANIR:

SKÝRINGAR..... SJÁ TEIKN. NR. 2-01

Reikn.	JKR	Mars '20	Útgefið:	25.03.2020
Teikn.	VP	Mars '20	Kvarði:	1:500
Ath.				1:20
Samþ.				

OFANLEITI 6
Vestmannaeyjum

Nr. 2-04

Verkhluti
HITA- OG ÞRIFAKERFI,
AFSTÖÐUMYND,
OG TENGIGRIND.
TAFLA YFIR
TÖPPUNARSTAÐI.

Verkfræðistofa
Jóns Kristjánssonar ehf
Ármúla 19
108 Reykjavík
Sími: 537-0002 Gsm: 772-3154
Kt: 540817-0300
Netfang: jokris54@gmail.com