12339

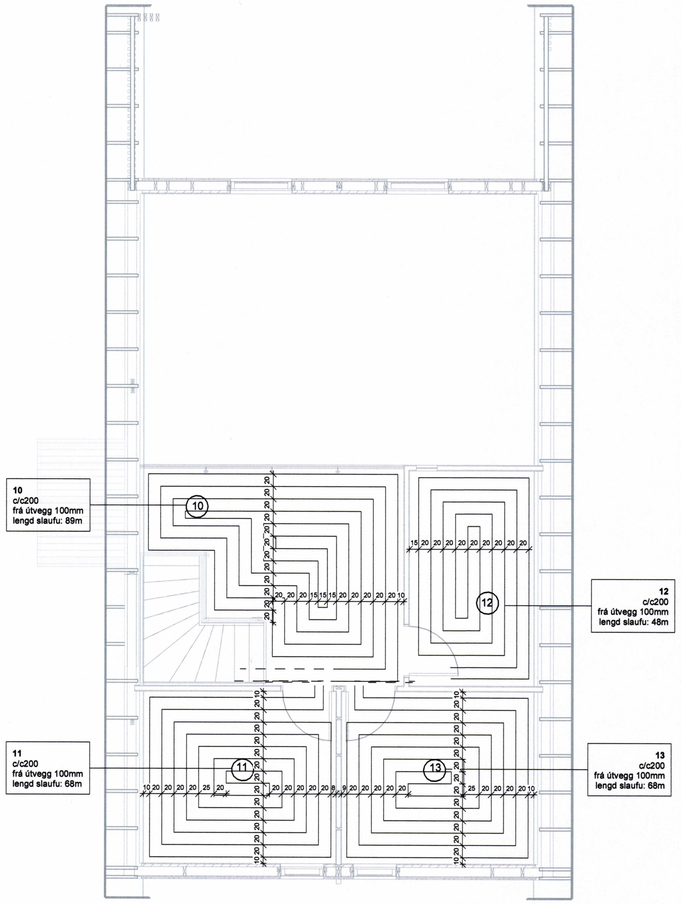

2 **Loft Gólfhiti**
1 : 50

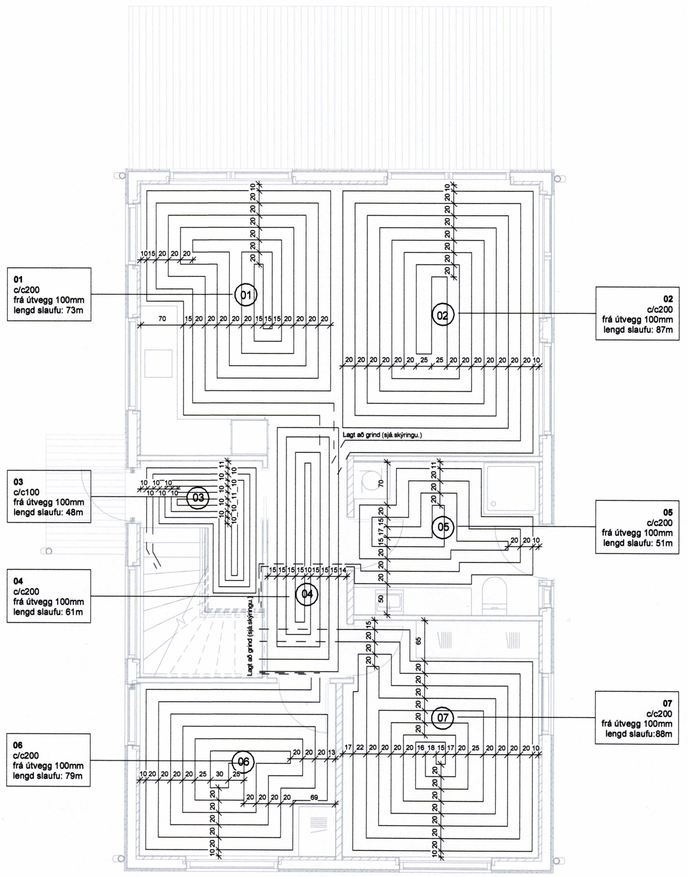

1 **1.hæð Gólfhiti**
1 : 50

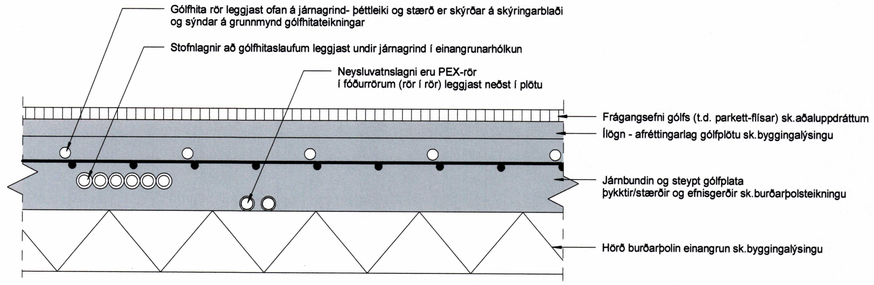

Snið í gólfhita
1 : 5

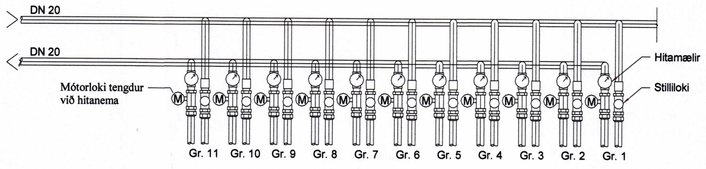

Tengikista gólfhitalagna
1 : 50

Lengdir á gólfhitaslaufum

Slaufa nr:	Lengd
01	73 m
02	87m
03	48m
04	61m
05	51m
06	79m
07	88m
08	79m
09	79m
10	38m
11	61m
Samt:	744m

Gólfhitaslaufur lengdir
1 : 5

SAMÞYKKT AF BYGGINGARFULLTRÚA
15. SEP. 2020
555
BYGGINGARFULLTRÚINN Í VESTMANNAEYJUM

NAFN OG KT. HÖNNUNARSTJÓRA:
RÚNAR I.GUÐJÓNSSON KT. 140669-4319
UNDIRSKRIFT HÖNNUNARSTJÓRA:

1:50 0 0,5 1 1,5 2 2,5 m

ÖLL AFRITUN TEIKNINGAR, AÐ HLUTA EÐA HEILD, ER HÁÐ SKRIFLEGU LEYFI HÖFUNDA.

ÚTGÁFUFERILL

ÚTG	DAGS	SKÝRINGAR	SAMÞ
C0	11.09.20	Verkteikning	KE

LOTA
Guðríðarstígur 2-4 S. 560 5400, www.lota.is

HEITI VERKS:
Frístundahús við Ofanleiti
Ofanleitisvegur 5

HEITI TEIKNINGAR:
LAGNIR
GÓLFHITI
GRUNNMYND

VERKNR:	TEIKN.NR:		BL. NÚMER:
6408-10	OFV5-P-1.002		
MKV: A1: 1:50 A3: 1:100	HANNAÐ: RIG	TEIKNAÐ: RIG	RÝNI: MG

NAFN OG KT. SAMÞYKKJANDA:
KRISTINN EIRÍKSSON KT. 120556-2749