Á STÖÐUM MERKT C SKAL STINGA 2K12 NIÐUR Í UNDIRSTÖÐUVEGGI L=120 JÁRNIN GANGI 50 CM UPP ÚR PLÖTU.

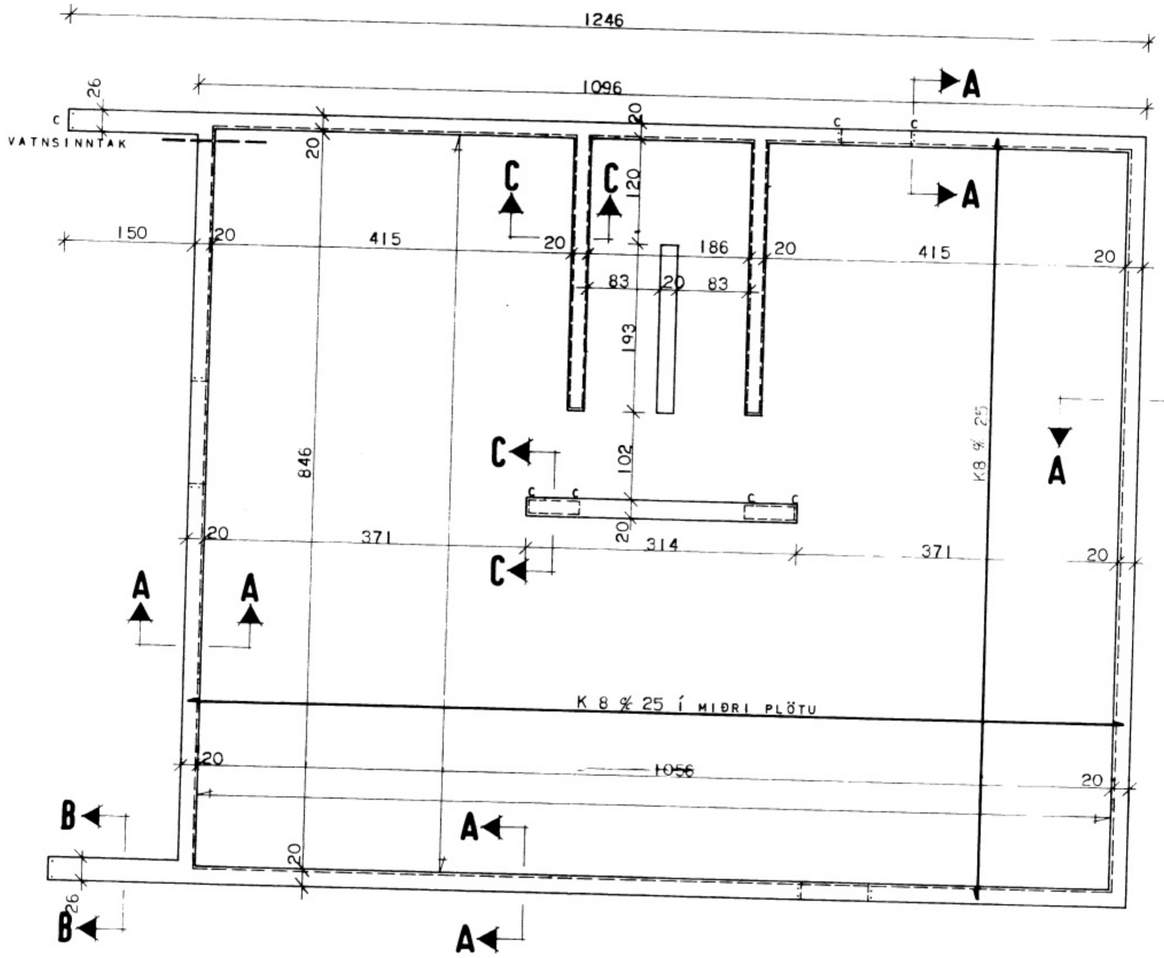

VATNSINNTAK

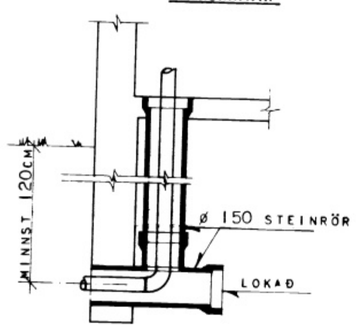

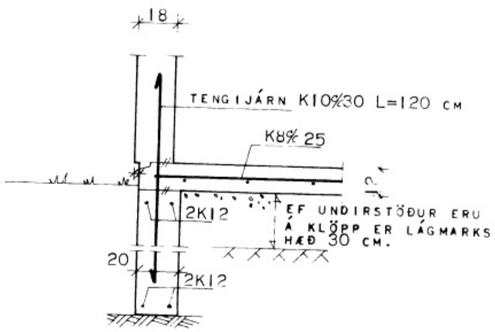

Snið A-A

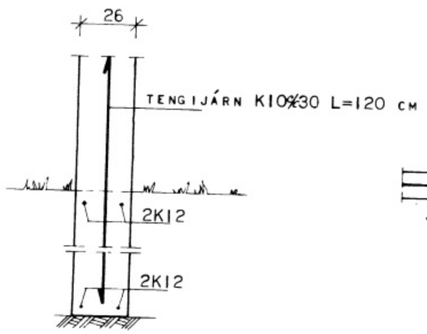

Snið B-B

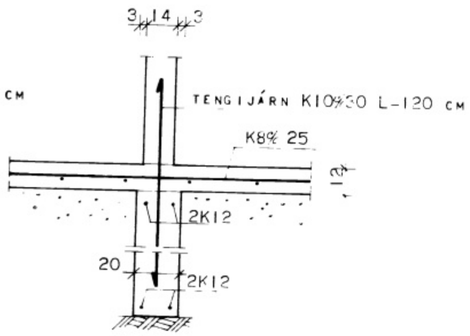

Snið C-C

SAMÞ... BYGG... 10-6-80 ...ÞINGHÁSUM

Valdi Arnórsson

SKÝRINGAR:

GRAFA SKAL FYRIR UNDIRSTÖÐUM NIÐUR Á FASTAN BOTN OG HREINSA VEL UNDAN VEGGJUM ÁÐUR EN MÓT ERU SMÍÐUÐ. UNDIRSTÖÐUR SKULU NÁ MINNST 1,2 M NIÐUR FYRIR JARÐVEGSYFIRBORÐ VIÐ VEGGI NEMA FÖST KLÖPP SÉ OFAR. MESTI ÞRÝSTINGUR MÓTI JÖRÐ ER 4,0 KG/CM^2 OG VERÐUR BURÐARGETA JARÐVEGS AÐ VERA JÖFN EÐA MEIRI, ANNARS ÞARF AÐ ENDURSKOÐA UNDIRSTÖÐUR.
FJARLÆGJA SKAL ALLAN LAUSAN JARÐVEG ÚR GRUNNI OG FYLLA Í STAÐIN MEÐ HALDGÓÐRI FYLLINGU T.D. MOLDARLAUSRI MÖL, ÞJAPPA HANA Í 30 CM ÞYKKUM LÖGUM MEÐ TITRARAÞJÖPPU OG VÆTA HVERT LAG ÁÐUR EN ÞJÖPPUN HEFST. LEGGJA SKAL PLASTDÚK OFAN Á FYLLINGUNA ÁÐUR EN BOTNPLATA ER STEYPT.

BENDISTÁL ER KAMBSTÁL Ks 40 MEÐ RJ= 2100 KP/CM^2 AUÐKENNT MEÐ K Á TEIKNINGU OG SLÉTT STÁL St 37 MEÐ RJ= 1300 KP/CM^2 AUÐKENNT MEÐ R Á TEIKNINGU.
EFST OG NEÐST Í UNDIRSTÖÐUVEGGJUM KOMI 2 K 12 HEIL UM HORN EÐA VÍXLLÖGÐ UM 50 CM
Á LÁRÉTT STEYPUSKIL KOMI TENGIJÁRN K 10 % 30 L=120 CM.

STEYPUGÆÐI Í UNDIRSTÖÐUVEGGJUM OG BOTNPLÖTU SÉ S 160 SKV. ÍSLENSKUM STAÐLI ÍST 10.
SIGMÁL STEYPU SÉ 5-10 CM.

ÖLL VINNA VIÐ JÁRNALÖGN OG STEYPU SKAL VERA SKV. ÍST 10.

HÚSNÆÐISMÁLASTOFNUN RÍKISINS
LAUGAVEGI 77 REYKJAVÍK
SÍMI 28500

VERKNR. 21020	BLAÐNR. 2.101.

NÝJABÆJARBRAUT 1. VESTMANNAEYJUM.

UNDIRSTÖÐUR

HANNAÐ	H.G./H.M.	STÁÐFESTT	
REIKNAÐ	-"-"-	ÚTGÁFUÁR	7.1.80 GB.
TEIKNAÐ	S.H.	NÝTT	
KVARÐI	1:50 1:20		

Höður Halldórsson