12263

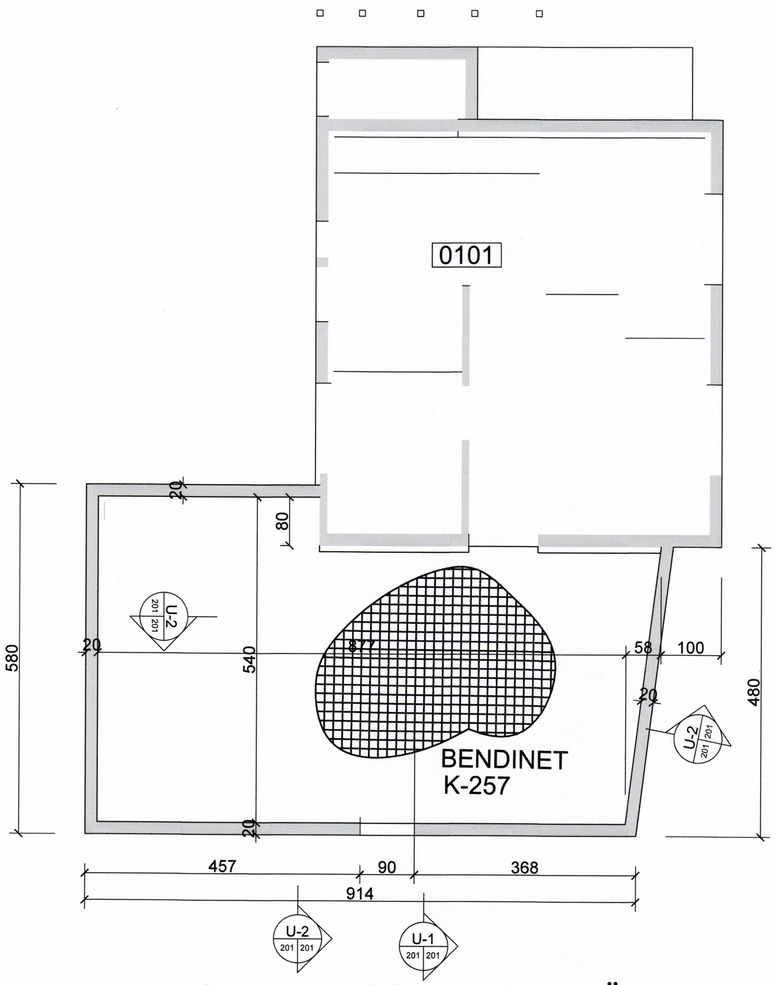

GRUNNMYND UNDIRSTÖÐUR

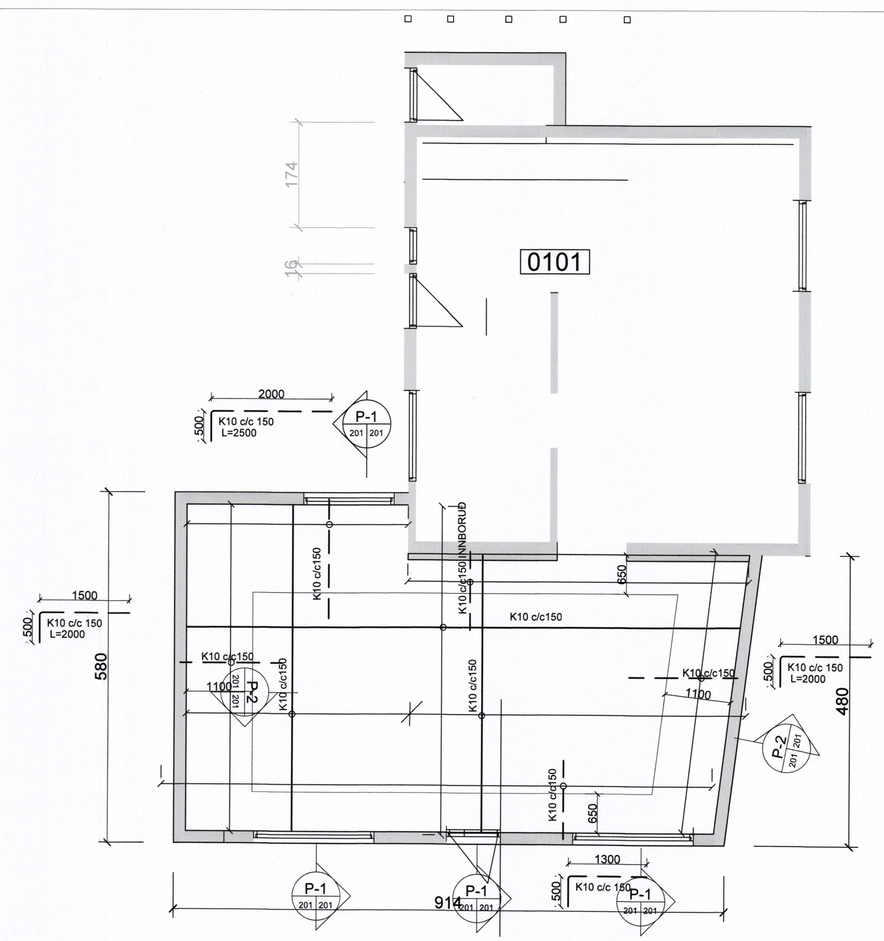

GRUNNMYND PLATA YFIR 1.HÆÐ

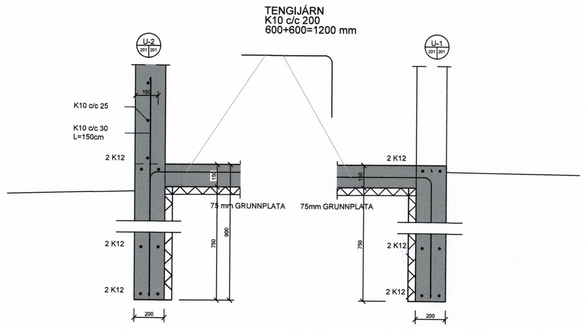

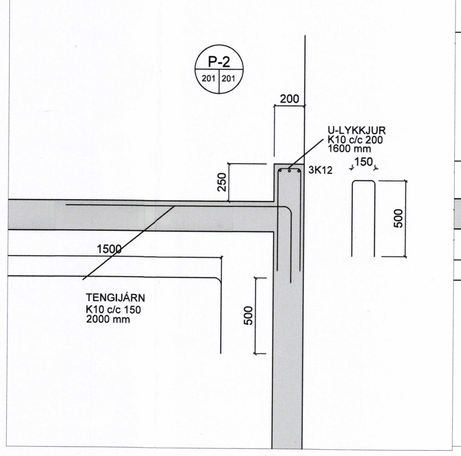

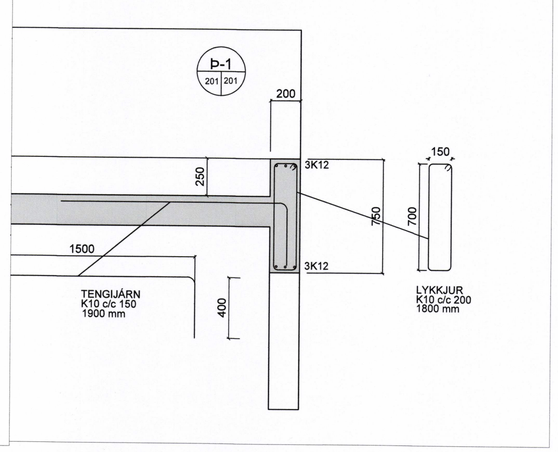

SAMÞYKKT AF BYGGINGARFULLTRÚA
24. OKT. 2016

NR	DAGS.	BREYTING

SKÝRINGAR

tpz teiknistofa
Kirkjuvegi 23 900
Vestmannaeyjum
Sími 481-2711
tpz@teiknistofa.is
www.teiknistofa.is

Verkheiti
MIÐSTRÆTI 19 VESTMANNAEYJUM
VIÐBYGGING

Verkefni
BURÐARVIRKI J´RNBENT STEINSTEYPA
UNDIRSTÖÐUR OG PLATA YFIR 1. HÆÐ

ÚTG. DAGS	HANNAÐ	VERK.NR
JÚNÍ 2016	BB	1339-1
YFIRFARIÐ	TEIKNAÐ	Mælikvarði
	PZ	1:50
TEIKN. NR	BREYTING	1:20
201		

Samþykkt