12468

NR.	SKÝRING
FERSKLOFTS OG INNBLÁSTURSRÁS	
1BM1	BLAÐLOKUMÓTOR FERSKLOFT
1BL1	BLAÐLOKA FERSKLOFT
1HN2	HITANEMI Í FERSKLOFTI
1LS1	LOFTSÍA FERSKLOFT
1SV1	SÍVAKI FERSKLOFTSSÍU
1BM3	BLAÐLOKUMÓTOR BYPASS
1BL3	BLAÐLOKA BYPASS
1VS1	PLÖTUVARMASKIPTIR
1HF1	HITARI Á FERSKLOFTI
1FV1	FROSTVÖRN Í LOFTÞVERSNIÐI
1FV2	FROSTVÖRN Í VATNI
1FV3	FRAMHJÁHLAUP FRAMRÁS
1ML1	MÓTORLOKI FRAMRÁS
1IB1	FERSKLOFTSBLÁSARI SJÁ SKÝR.
1HN1	HITANEMI Á INNBLÁSTURSLOFTI
1HN3	HITASKYNJARI BYPASS
1RS1	HLJÓÐDEYFIR INNBLÁSTURSLOFT
1HN1	HITASKYNJARI Á INNBLÁSTURSL.
ÚTSOGS OG AFKASTSRÁS	
1HN4	HITANEMI Í ÚTSOGSSTOKK
1RS1	HITASK. Á INNBL.LOFTI 70°C
1SV2	SÍUVAKI Á ÚTSOGSSÍU
1LS2	SÍA Á ÚTSOGSLOFTI
1HN4	HITANEMI Í ÚTSOGSSTOKK
1RS1	HITASKYNJARI Á ÚTSOGI 40°C
1SV2	SÍUVAKI Á ÚTSOGSSÍU
1UB1	ÚTSOGSBLÁSARI SJÁ. SKÝR.
1BL2	BLAÐLOKUMÓTOR Á AFKASTLOFTI
1BL2	BLAÐLOKA Á AFKASSTOKKI
1HD2	HLJÓÐDEYFIR ÚTSOG

HLUTVERK KERFIS ER AÐ SJÁ UM KÆLINGU OG ENDURNÝJUM LOFTS Í VISTARVERUM. GRUNNHITUN RÝMA FÆST MEÐ GÓLFHITAKERFI. HITUN INNBLÁSTURLOFTS ER MEÐ KROSSSTRAUMSVARMASKIPTI SEM VINNUR VARMA ÚR ÚTSOGSLOFTINU OG HITAR UPP FERSKLOFT SEM BLÁSIÐ ER INN. TIL AÐ NÁ KJÖRINNBLÁSTURHITA ER HITARI Á INNBLÁSTURSLOFTI SEM HITAR LOFTIÐ UPP Í KJÖRHITASTIG. KERFI SKAL VERA HÆGT AÐ KEYRA EFTIR TÍMALIÐA SEM RÆSIR KERFI KL-7 OG STÖÐVAR Á KERFI KL-17.

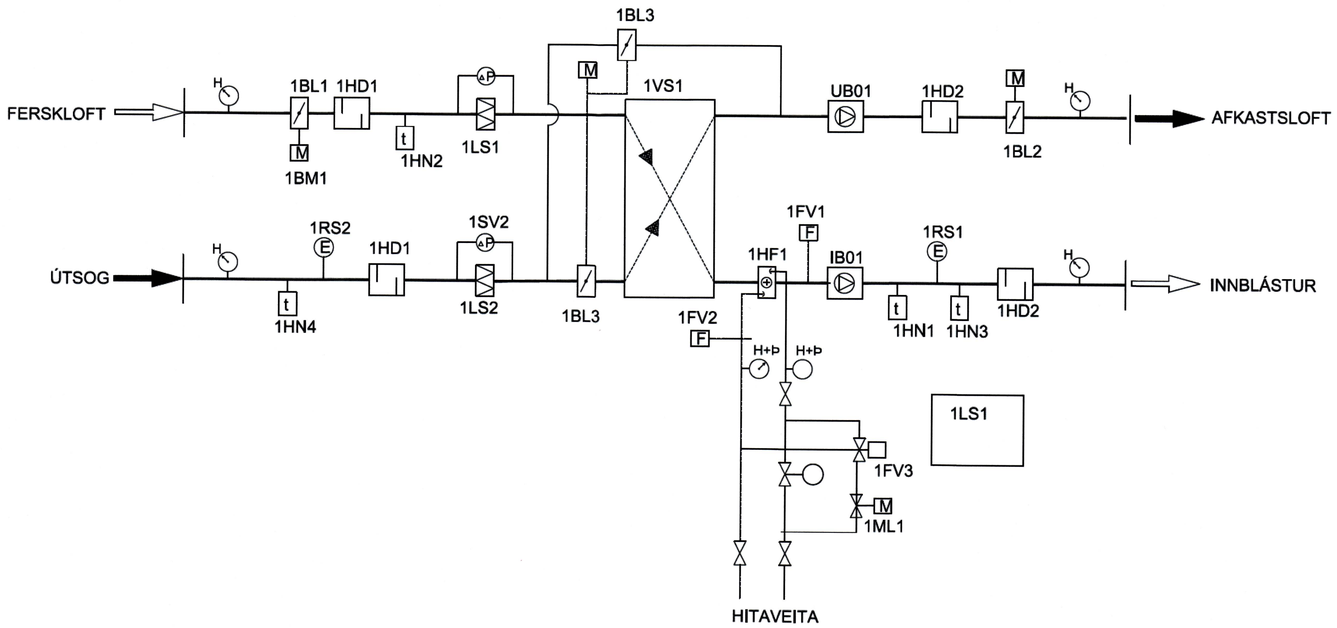

SAMÞYKKT AF BYGGINGARFULLTRÚA
19. JÚNÍ 2015

UNDIRRITUN SAMRÆMINGARHÖNNUÐAR

TILVÍSUN

ÚTG DAGS	SKÝRINGAR	TEIK	HANN	RÝNT	SAMÞ

tpz teiknistofa
Kirkjuvegi 23 900
Vestmannaeyjum
Sími 481-2711
tpz@teiknistofa.is
www.teiknistofa.is

ÚTG. DAGS	HANNAÐ	MÆLIKVARÐI
20.12.14	BB/PZ	1:50 (A1)
YFIRFARIÐ BB/PZ	TEIKNAÐ BB/RS	

SAMÞYKKT:

LITLAGERÐI 25, VESTMANNAEYJUM
EINBÝLISHÚS

SKÝRINGARBLAÐ
LOFTRÆSTING

VERKFANG 1420 TEIKNING 340

©Öll afnot og afritun teikningar, að hluta eða í heild er með öllu óheimil án leyfis höfunda

S:\verkefni\A-VERK\14\1420-litlagerdi-25\1420-1\600_teikn\610-tpz\DWG\1420_1-13.dwg