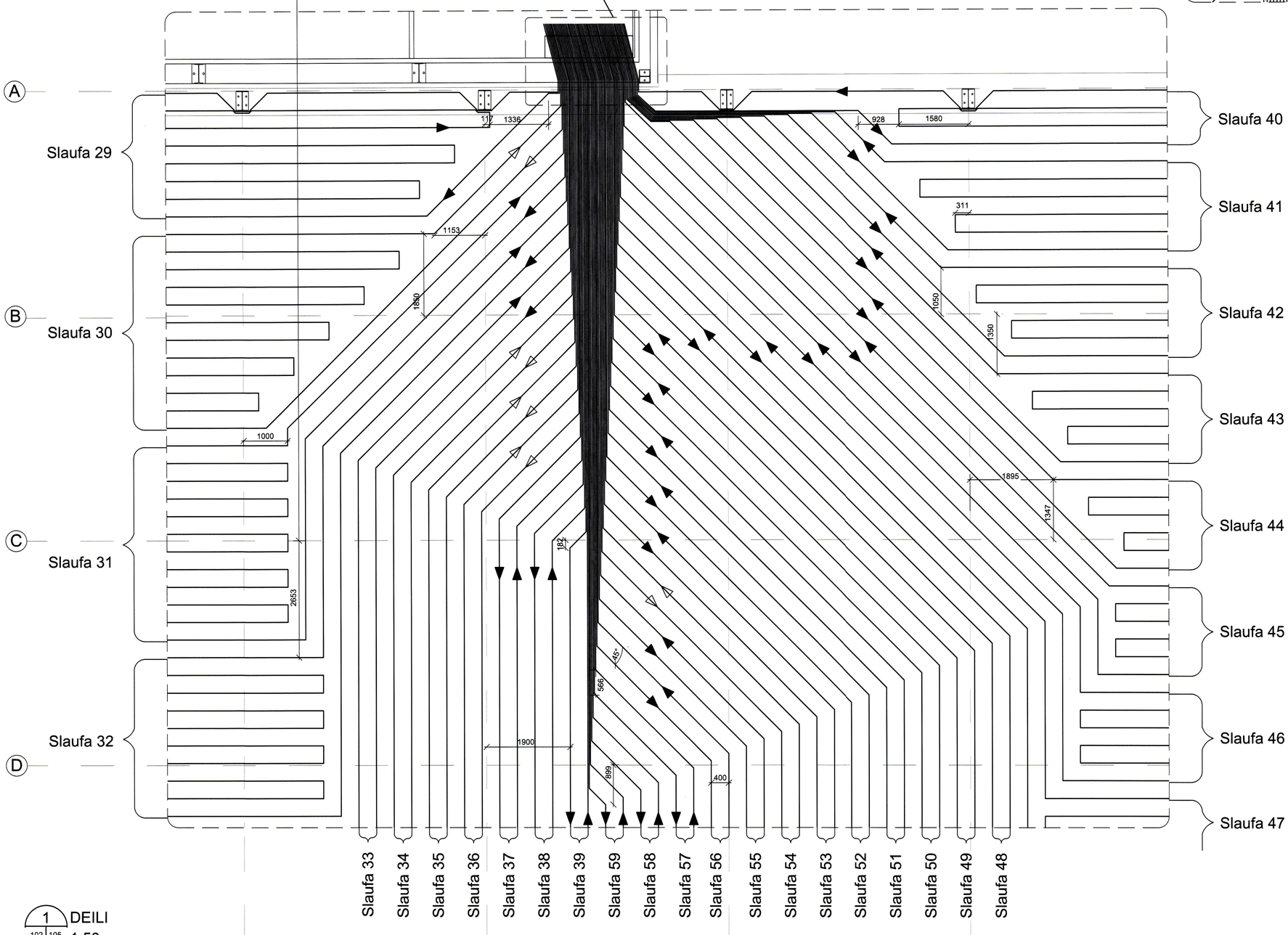

1 DEILI
102 105
1:50

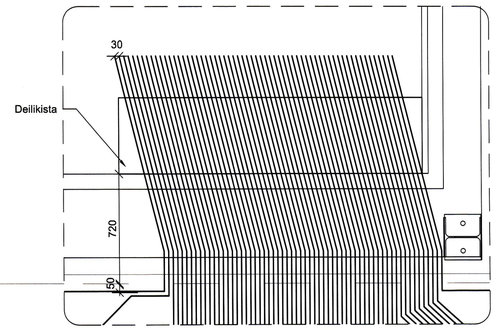

1 DEILI
105 105
1:20

ÚTGÁFUFERILL

ÚTG.	DAGS:	SKÝRINGAR:	SAMÞ:
C0	17.11.16	Verkteikning	KE
C1	27.02.17	Breytingar á slaufum	KE
C2	04.03.17	Breytingar á slaufum	KE

DAGS. UNDIRSKR: 23/3 '17
NAFN OG KT. HÖNNUNARSTJÓRA: 120556-2749
UNDIRSKRIFT HÖNNUNARSTJÓRA:

Skýringar :

Pípur skulu vera PP ø25 undir þrifalagi í frystigeymslu.
Fjarlægð milli pípa : c/c 400mm.
Lágmarks beygjuradíus skal ekki vera minni en 150mm.

Pípur skulu vera PEX ø16 í hurðaropum.
Fjarlægð milli pípa : c/c 200mm.
Lágmarks beygjuradíus skal ekki vera minni en 100mm.

Hitalagnir skulu liggja ofan á púða, neðst í þrifalaginu.
Lagnir skulu staðsetjast 50mm frá veggeiningu.

0 1 2 3
1:50

ÖLL AFRITUN TEIKNINGAR, AÐ HLUTA EÐA HEILD, ER HÁÐ SKRIFLEGU LEYFI HÖFUNDA.

VSV VINNSLUSTÖÐIN VESTMANNAEYJUM

LOTA
Sími 560 5400, Netfang lota@lota.is, Veffang www.lota.is

HEITI VERKS:
VINNSLUSTÖÐIN VESTMANNAEYJUM
KLEIFAR 2
FRYSTIGEYMSLA VIÐBYGGING

HEITI TEIKNINGAR:
LAGNIR
GÓLFHITALAGNIR
DEILI

MKV:	VERKNR:	TEIKNINGANÚMER:	
1:50 A1 1:100 A3	5899-401	VSV10-M-5.105	
HANNAÐ: ÁÞ	TEIKNAÐ: ÁÞ	RÝNT AF: KE	ÚTGÁFA: C2

DAGS. ÚTG: 17.11.2016
NAFN OG KT. SAMÞYKKJANDA: KRISTINN EIRÍKSSON KT. 120556-2749
DAGS. UNDIRSKR: 23/3/17
UNDIRSKRIFT SAMÞYKKJANDA:

V:\VERK\5899 VSV VINNSLUSTÖÐIN HF, VESTMANNAEYJUM\5899-401 VSV FRYSTIGEYMSLA\03_SKJÖL\01_TEIKNINGAR\M_MECH DWGS\DWG\VSV10.DWG