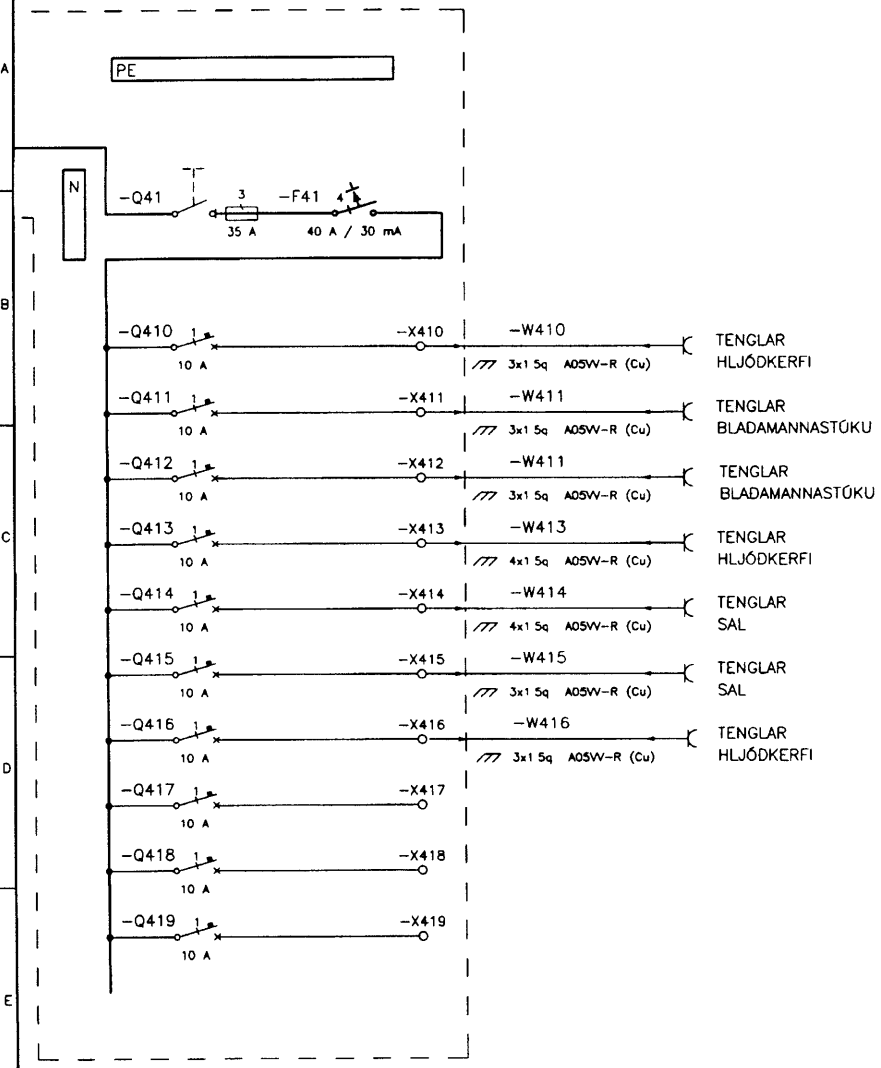

MÓTT. 17.07.01

Byggingarfulltrúinn Vestmannaeyjum

Eigi má fjölfalda þessa teikningu til notkunar fyrir þriðja aðila né breyta henni án leyfis Rafteikningar hf

HANNAÐ	ÞH
TEIKN	ÞH
YFIRF	

RAFTEIKNING HF

ÍÞRÓTTAMIÐSTÖÐIN Í VESTMANNAEYJUM
DREIFISKÁPUR =22+T501
EINLÍNUMYND