1128

SAMÞYKKT AF BYGGINGARFULLTRÚA
6. OKT. 2010
BYGGINGARFULLTRÚINN Í VESTMANNAEYJUM

MERKINGAR (í SAMRÆMI VIÐ ÍST. 64)

1. BRUNNAR O.FL.

BG	BENSÍNGILDRA, OLÍUGILDRA
BR	BRUNNUR
GN	GÓLFNIÐURFALL, GÖTUNIÐURFALL
NF	NIÐURFALL
SF	SANDFANG, SANDGILDRA
SN	SVALANIÐURFALL
þN	þAKNIÐURFALL

2. HREINLÆTISTÆKI.

BI	SKOLSKÁL (BIDET)
BK	BAÐKAR
EV	ELDHÚSVASKUR
HL	HANDLAUG
SB	STEYPIBAÐ
SV	SKOLVASKUR
Uþ	UPPþVOTTAVÉL
DF	DRYKKJARFONTUR
VS	VATNSSALERNI
þV	þVOTTAVÉL
þS	þVAGSKÁL
RV	RÆSTIVASKUR
BS	BRUNASLANGA
KR	KRANAR

3. LOKAR

- BEINN RENNILOKI
- EINSTREIMISLOKI STEFNULOKI
- HEMILL
- MÓTSTAÐA (BLENDA)
- þRÝSTIMINNKARI þRÝSTIFALL Í ÖRVARSTEFNU
- LOKI MEÐ SPINDIL UPP ÚR JÖRÐ
- PJ þRÝSTIJAFNARI
- SL SLAUFULOKI, YFIRFALLSLOKI
- þRÍVEGALOKI
- LOFTTÆMING
- KRANI
- SJÁLFVIRKUR BLÖNDUNARLOKI, SKIPTIR
- BLÖNDUNARTÆKI GRUNNMYND
- STURTUHAUS GRUNNMYND
- LP LOFTþOÐI
- LOKI MEÐ FLOTHOLTI
- H HITAMÆLIR MEÐ KVARÐA
- P þRÝSTINGSMÆLIR
- HP HITA- OG þRÝSTINGSMÆLIR
- VÖKVASÍA T.D. SALD
- NÝR MIÐSTÖÐVAROFN, GRUNNMYND
- GAMALL MIÐSTÖÐVAROFN, GRUNNMYND
- MAGNMÆLIR (VATN)
- HITASKIPTIR MILLIHITARI
- PLÖTUMILLIHITARI
- KRANI MEÐ SLÖNGUSTÚT
- þRÝSTIKRANI
- KRANI MEÐ HRAÐTENGI
- SÍRENNSLI
- AFTÖPPUN

4. TÁKN FYRIR HREINLÆTIS- OG HITALAGNIR

- HITI FRAMRÁSARPÍPA
- HITI BAKRÁSARPÍPA
- NEYSLUVATN KALT
- NEYSLUVATN HEIT
- NEYSLUVATN HEITT, HRINGRÁS
- SJÁR
- ● PÍPA SEM LIGGUR GEGNUM VIÐKOMANDI SALARHÆÐ
- ○ PÍPA SEM ENDAR Í VIÐKOMANDI SALARHÆÐ

5. TÁKN FYRIR FRÁVEITULAGNIR.

- PÍPULÖGN FYRIR SKOLP OG ÚRKOMU
- ÚRKOMUVATNSLÖGN, PÖKKUÐ
- ÚRKOMUVATNSLÖGN + JARÐVATNSLÖGN (HÁLFPÖKKUÐ)
- ÓPÖKKUÐ JARÐVATNSLÖGN
- a-HL LÖGN Á -MM MEÐ HREINSILOKI
- BR 1000 FRÁRENNSLISBRUNNUR
- a-þN a -MM þAKNIÐURFALL FYRIR ÚRKOMUVATN
- MANNGENGUR HÓLRÆSABRUNNUR MEÐ KARMI, LOKI OG BOTNRÁSUM
- BRUNNUR MEÐ KARMI, LOKI OG VATNSLÁSI Á
- þVERMÁL BRUNNS 600 mm
- GRJÓTHRIP UTANMÁLS SJÁ GRUNNMYND
- BRUNNUR FYRIR JARÐVATN OG ÚRKOMUVATN, 200 mm HÆÐARMUNUR

6, SKÝRINGAR

6,1 FRÁRENNSLI

PÍPUR Í GRUNNLÖGN OG BRUNNAR SÉU ÚR PVC-PLAST EÐA ÖÐRU EFNI SEM BYGGINGA-YFIRVÖLD SAMþYKKJA, MÁL PÍPNA ERU GEFIN UPP Í mm Á GRUNNMYND
ALLAR BEYGJUR OG GREINAR Á LÖGN SKAL GERA MEÐ þAR TIL GERÐUM TENGIHLUTUM MILLI BEYGJUPUNKTA SKAL LÖGN VERA BEIN.
PÍPUR INNANHÚSS SÉU ÚR PP-PLAST EÐA ÖÐRU EFNI SEM HLÓTIÐ HEFUR SAMþYKKI BYGGINGARYFIRVALDA.
EFNI OG FRÁGANGUR LAGNA SÉ Í SAMRÆMI VIÐ REGLUGERÐ UM HÓLRÆSALAGNIR

6,2 HITALÖGN

PÍPUR ERU PLASTPÍPUR SÚREFNISFRÍAR SETTAR SAMAN Á RIÐFRÍUM PRESSUFITTING Í HVERT HERBERGI KÖMI þRÁÐLAUS HITASTILLIR SEM SENDIR MERKI TIL STJÓRNSTÖÐVAR SEM STJÓRNAR MÓTORLÖKUM. KERFIÐ ER LOKAÐ KERFI MEÐ VARMASKIPTI ÓG HRINGRÁSARDÆLU. þRÝSTIPRÓFA SKAL KERFIÐ MEÐ 0,6Mpa þRÝSTINGI MEÐ KÓLDU VATNI OG SKAL SÁ þRÝSTINGUR HALDAST Í 24 KLST. ÁN þESS AÐ FALLA.

6,3 NEYSLUVATN

PÍPUR SÉU PLASTPÍPUR SÚREFNISFRÍAR MEÐ ÁLKÁPU SETTAR SAMAN Á RIÐFRÍUM PRESSUFITTINGS, þVERMÁL SBR. GRUNNMYND VATNSLAGNA þRÝSTIPRÓFA SKAL KERFIÐ MEÐ 1.0Mpa þRÝSTINGI MEÐ KÓLDU VATNI OG SKAL SÁ þRÝSTINGUR HALDAST Í 24 KLST. ÁN þESS AÐ FALLA.

- Kúluloki/rennloki
- Sía DANFOSS FV
- Hemill
- Vatnsmælir
- Einstefnuloki
- Þrýstimælir
- Hita og þrýstimælir
- Hitamælir
- Dæla
- HITASTJÓRNUN
- BYPASS VENTILL
- STJÓRNUN Á FRAMRÁS HITASLAUFU SKV UPPL FRÁ HITASTILLI

7. MÆLAGRIND HITAVEITU

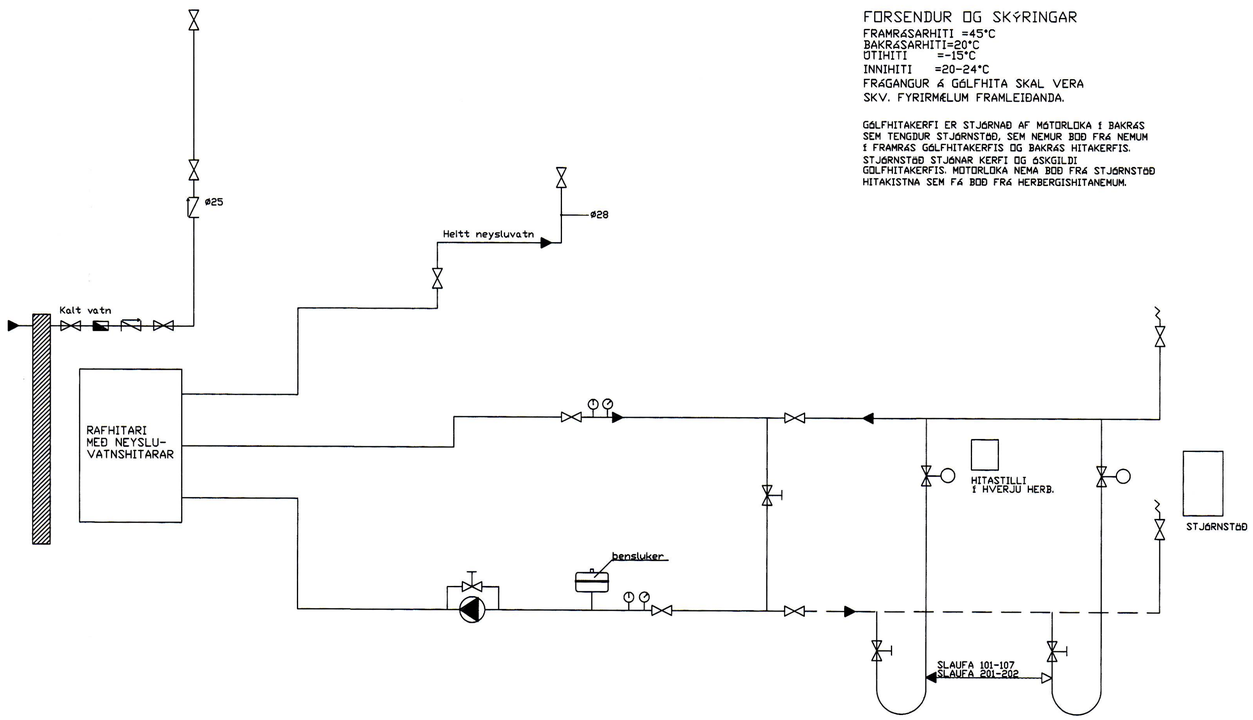

FÖRSENDUR OG SKÝRINGAR

FRAMRÁSARHITI =45°C
BAKRÁSARHITI=20°C
ÚTIHITI =-15°C
INNIHITI =20-24°C
FRÁGANGUR Á GÓLFHITA SKAL VERA SKV. FYRIRMÆLUM FRAMLEIÐANDA.

GÓLFHITAKERFI ER STJÓRNAÐ AF MÓTORLÖKA Í BAKRÁS SEM TENGDUR STJÓRNSTÖÐ, SEM NEMUR BÓÐ FRÁ NEMUM Í FRAMRÁS GÓLFHITAKERFIS ÓG BAKRÁS HITAKERFIS.
STJÓRNSTÖÐ STJÓNAR KERFI ÓG ÓSKGILDI GÓLFHITAKERFIS. MÓTORLÖKA NEMA BÓÐ FRÁ STJÓRNSTÖÐ HITAKISTNA SEM FÁ BÓÐ FRÁ HERBERGISHITANEMUM.

NR	DAGS.	BREYTING	NR	DAGS.	BREYTING
D			H		
C			G		
B			F		
A			E		

Dags.	Hannað	Verk.nr	Mælikvarði
JÚNÍ 10	SP	8-0129	
Yfirfarið	Teiknað	Teikn.nr	Breyting
	EA	300	
Samþykkt		26.07.59. 2009	

Teiknistofa PZ ehf
Ráðgjafarverkfræðiþjónusta
FRV
Kirkjuvegi 23 900 Vestmannaeyjum Sími 481-2711 Fax-481-3076
Heimasíða http//www.teiknistofa.is Netfang pz@teiknistofa.is

Verkheiti
HLÍÐARVEGUR 2 VESTMANNAEYJUM

Verkefni
SKÝRINGABLAÐ
HITA-, VATNS OG FRÁRENNSLISLAGNIR

S:\verkefni\A-HERÐ\2101\bxwzpeedb\Hlidarvegur 2\(delete)8-4-0129.dwg, 300, 29.9.2010 13:51:01