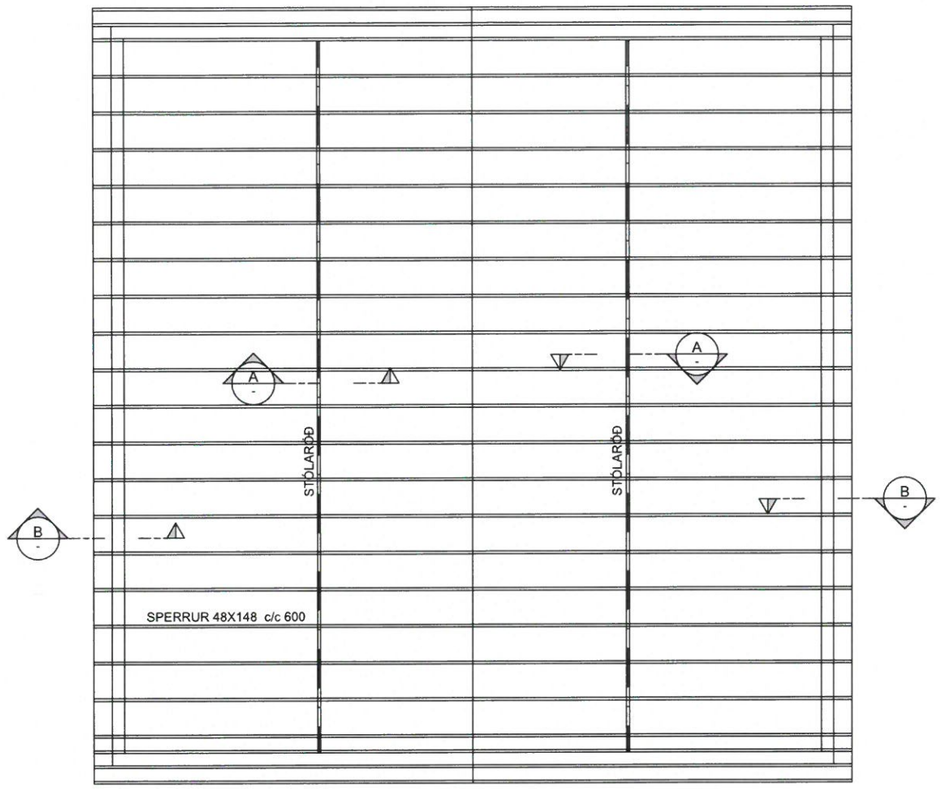

GRUNNMYND, ÞAKVIRKI
1:50

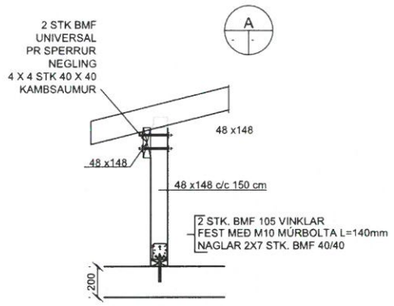

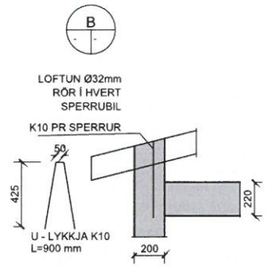

0 1000 2000 3000 4000 5000 mm
1:50 (A1)

0 400 800 1200 1600 2000 mm
1:20 (A1)

SAMÞYKKT AF BYGGINGARFULLTRÚA
22. JÚNÍ 2018
BYGGINGARFULLTRÚINN Í VESTMANNAEYJUM

UNDIRRITUN SAMRÆMINGARHÖNNUÐAR

TILVÍSUN

ÚTG DAGS	SKÝRINGAR	TEIK	HANN	RÝNT	SAMÞ

tpz teiknistofa
Kirkjuvegi 23 900
Vestmannaeyjum
Sími 481-2711
tpz@teiknistofa.is
www.teiknistofa.is

ÚTG. DAGS	HANNAÐ	MÆLIKVARÐI
09.05.18	BM	1:50
YFIRFARIÐ	TEIKNAÐ	1:20
BB	BM	

SAMÞYKKT:

HELGAFELLSBRAUT 5
VESTMANNAEYJAR
BURÐARVIRKI
ÞAKVIRKI

VERKFANG 1914 TEIKNING 222

©Öll afnot og afritun teikninganna, að hluta eða í heild er að skriflegu leyfi höfundar

S:\verkefni\A-VERK\19\1914-Helgafellsbraut 5\600_teikn\610-tpz\DWG\VINNUGOGN\1914-Helgafellsbraut 5.dwg