11658

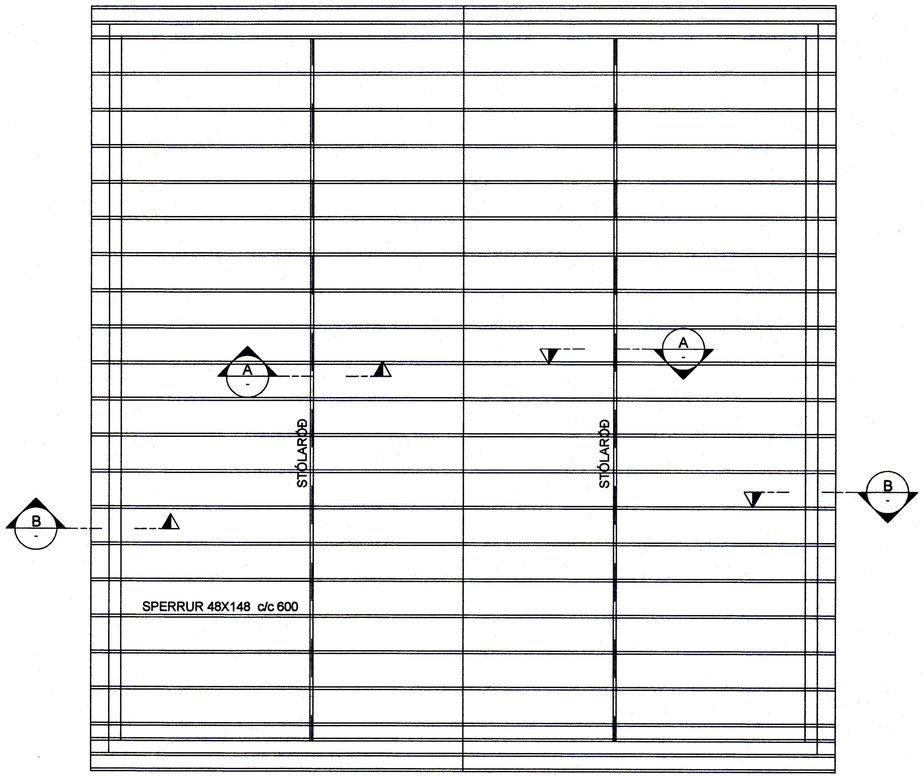

GRUNNMYND, ÞAKVIRKI

1:50

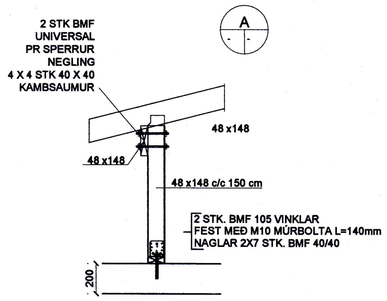

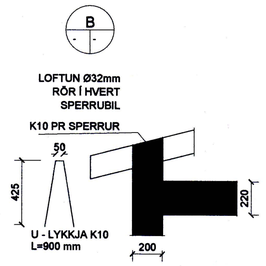

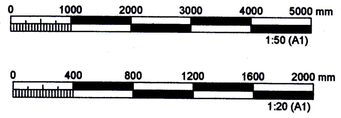

SAMÞYKKT AF BYGGINGARFULLTRÚA
27. MAÍ 2020
BYGGINGARFULLTRÚINN Í VESTMANNAEYJUM

UNDIRRITUN SAMRÆMINGARHÖNNUÐAR

Björgvin Björgvinsson 290963-5449

TILVÍSUN

ÚTG DAGS SKÝRINGAR TEIK HANN RÝNT SAMÞ

tpz teiknistofa
Kirkjuvegi 23 900
Vestmannaeyjum
Sími 481-2711
tpz@teiknistofa.is
www.teiknistofa.is

ÚTG. DAGS	HANNAÐ	MÆLIKVARÐI
09.05.18	BM	1:50
YFIRFARIÐ	TEIKNAÐ	1:20
BB	BM	

SAMÞYKKT: Björgvin Björgvinsson 290963-5449

HELGAFELLSBRAUT 5
VESTMANNAEYJAR
BURÐARVIRKI
ÞAKVIRKI

VERKFANG 1914 TEIKNING 222

©Öll sínot og afritun teikningar, að hluta eða í heild er hið skriflegu leyfi höfunda

S:\verkefni\A-VERK\19\1914-Helgafellsbraut 5\600_teikn\610-tpz\DWG\VINNUGOGN\1914-Helgafellsbraut 5.dwg