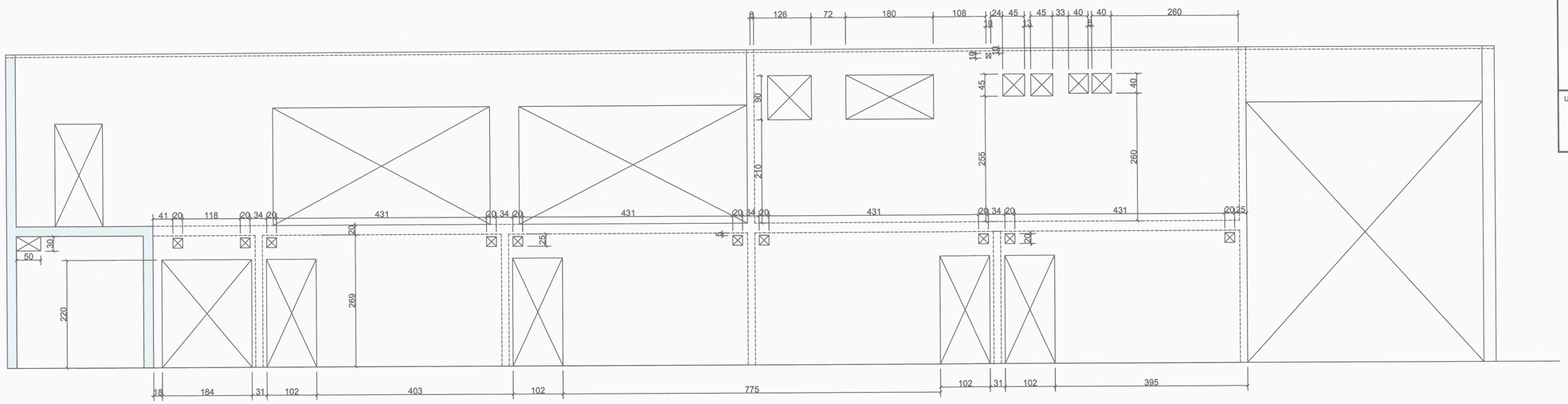

V02 VEGGUR 2- ÁSÝND
201 1:50

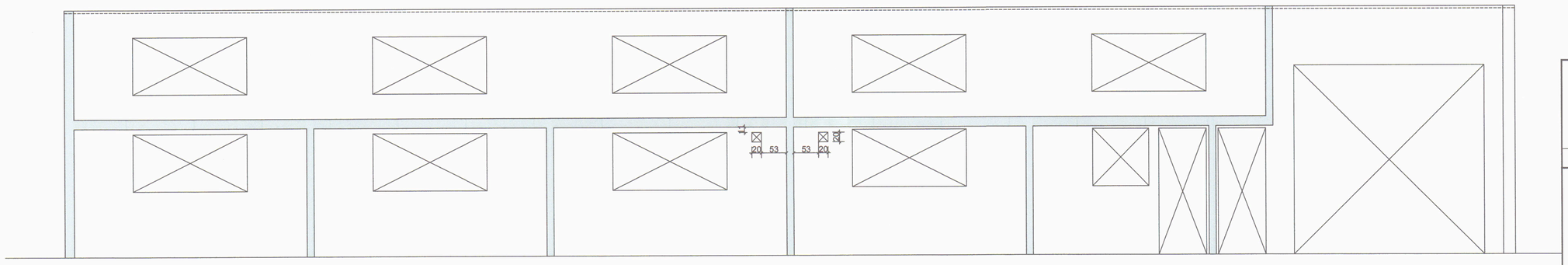

V03 VEGGUR 3- ÁSÝND
201 1:50

SAMÞYKKT AF BYGGINGARFULLTRÚA
23. OKT. 2020
BYGGINGARFULLTRÚINN I VESTMANNAEYJUM

UNDIRRITUN SAMRÆMINGARHÖNNUÐAR

TILVÍSUN

ÚTG	DAGS	SKÝRINGAR	TEIK	HANN	RÝNT	SAMÞ

tpz teiknistofa
Kirkjuvegi 23 900
Vestmannaeyjum
Sími 481-2711
tpz@teiknistofa.is
www.teiknistofa.is

ÚTG. DAGS	HANNAÐ	MÆLIKVARÐI
07.08.2020	BB	1:50 (A1)
YFIRFARIÐ	TEIKNAÐ	1:100 (A3)
BM	BM	

SAMÞYKKT: Páll Zoharíasson 120742-3379

HEIÐARVEGUR 14, SLÖKKVISTÖÐ
VESTMANNAEYJUM
BURÐARVIRKI
GATAPLAN
ÁSÝND

VERKFANG 1904-1 TEIKNING 219

©Öll afnot og afritun teikningar, að hluta eða í heild er háð skriflegu leyfi höfunda

S:\verkefni\A-VERK\19\1904-slokkvistod\600_teikn\610-tpz\DWG\VINNUGOGN\1904-1-heidarvegur_burd.dwg