11607

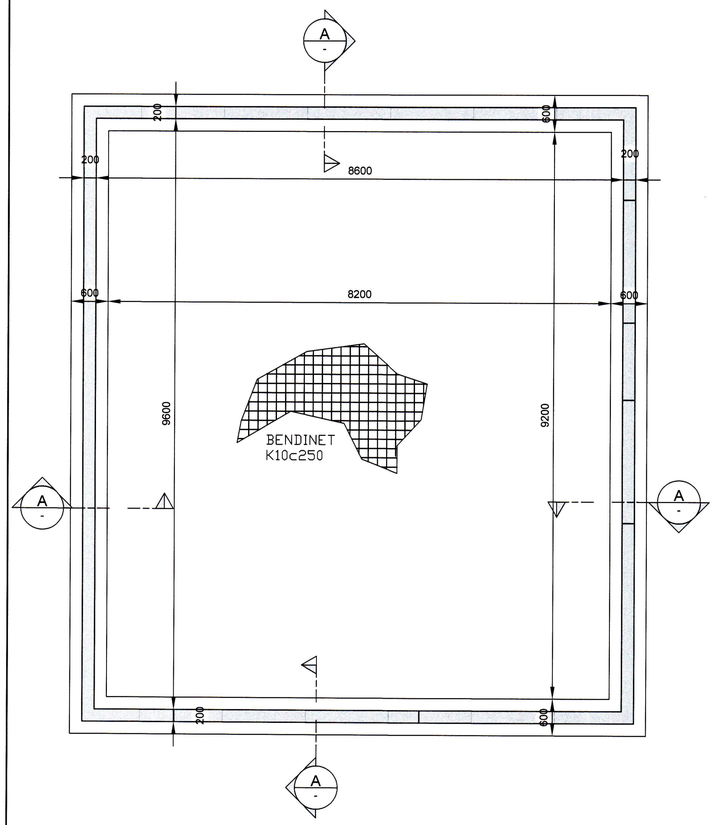

GRUNNMYND, UNDIRSTÖÐUR

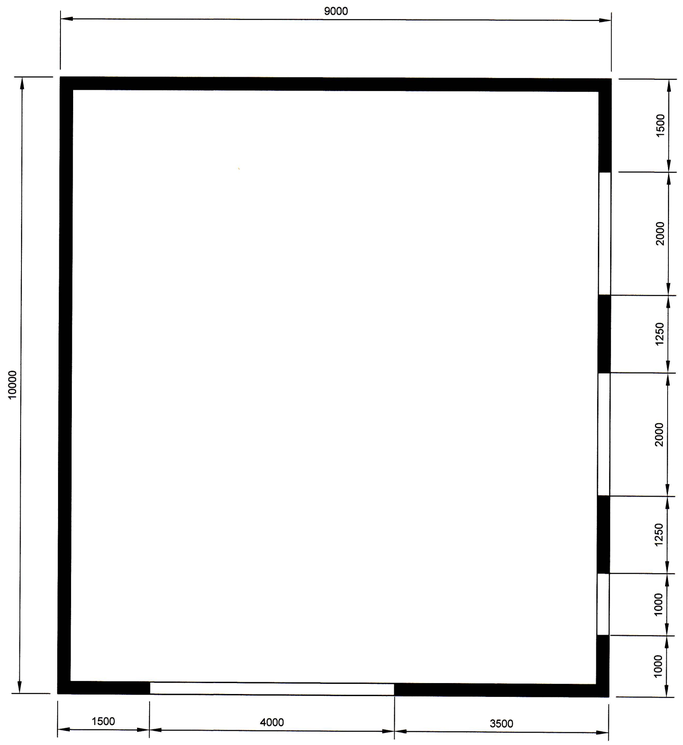

GRUNNMYND,VEGGIR

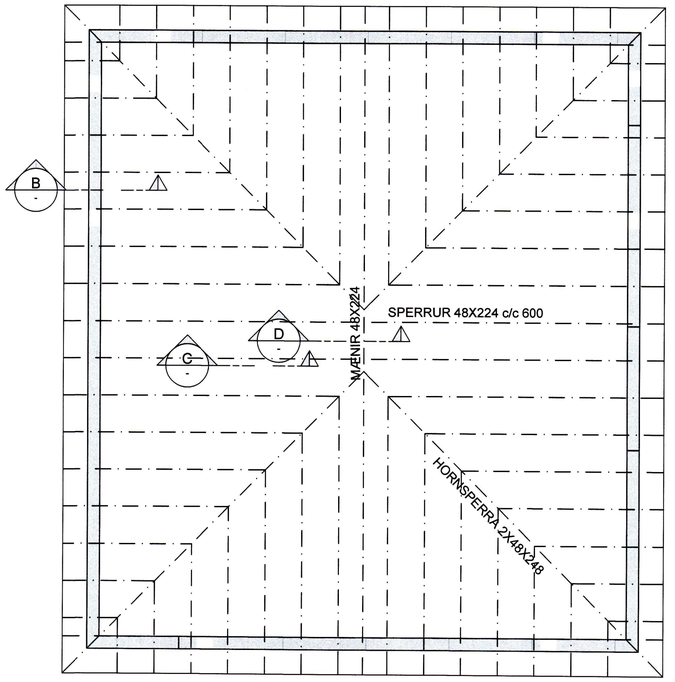

GRUNNMYND,ÞAKVIRKI

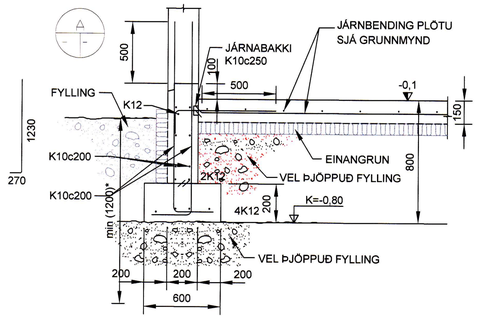

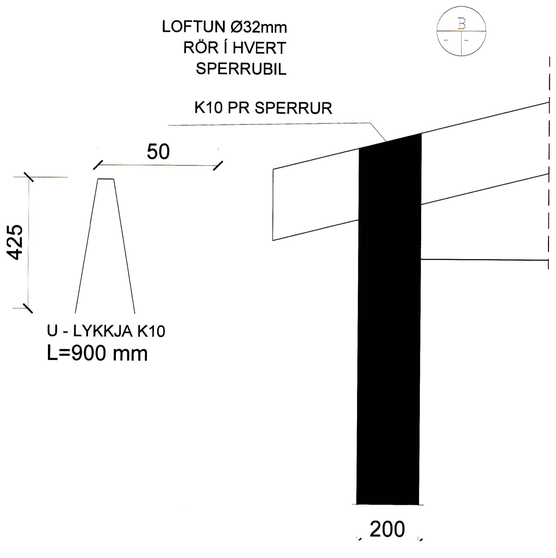

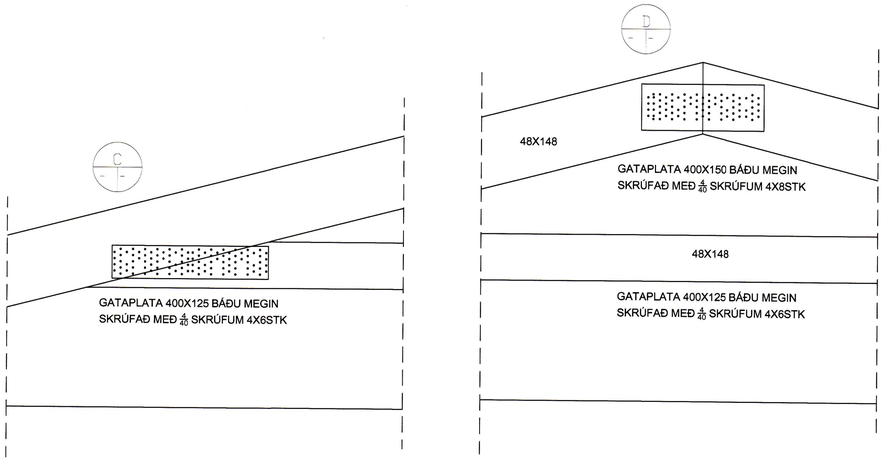

SAMÞYKKT AF BYGGINGARFULLTRÚA
9. MAÍ 2022
BYGGINGARFULLTRÚINN Í VESTMANNAEYJUM

UNDIRRITUN SAMRÆMINGARHÖNNUÐAR

Björgvin Björgvinsson 270963-5444

TILVÍSUN

ÚTG	DAGS	SKÝRINGAR	TEIK	HANN	RÝNT	SAMÞ

tpz teiknistofa
Kirkjuvegi 23 900
Vestmannaeyjum
Sími 481-2711
tpz@teiknistofa.is
www.teiknistofa.is

ÚTG. DAGS	HANNAÐ	MÆLIKVARÐI
15.04.2021	BB	1;50
YFIRFARIÐ	TEIKNAÐ	1:20
NM	BB	

SAMÞYKKT: Björgvin Björgvinsson 270963-5444

HEIÐARVEGUR 56
VESTMANNAEYJUM
BÍLSKÚR
GRUNNMYND SÖKKLAR
ÞAKVIRKI OG SNIÐ

VERKFANG 0328 TEIKNING 211

©Öll afnot og afritun teikningar, að hluta eða í heild er háð skriflegu leyfi höfunda

S:\verkefni\A-VERK\03\0328heidarv56\0328-2\600_teikn\610-tpz\DWG\VINNUGOGN\0328-2-05.dwg