11591

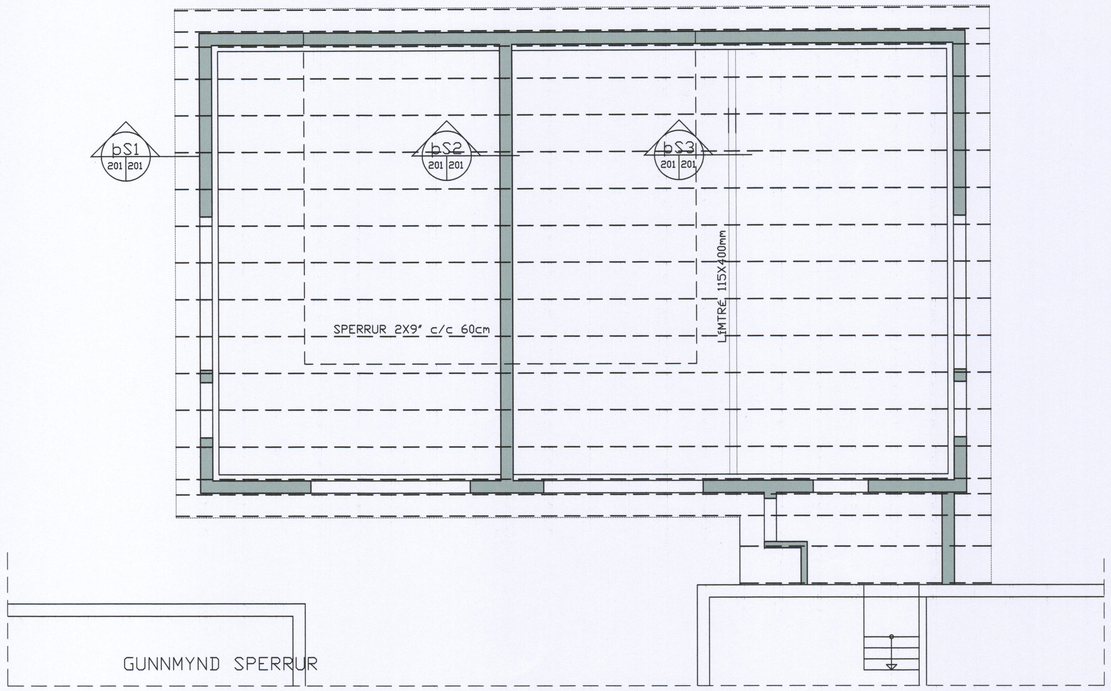

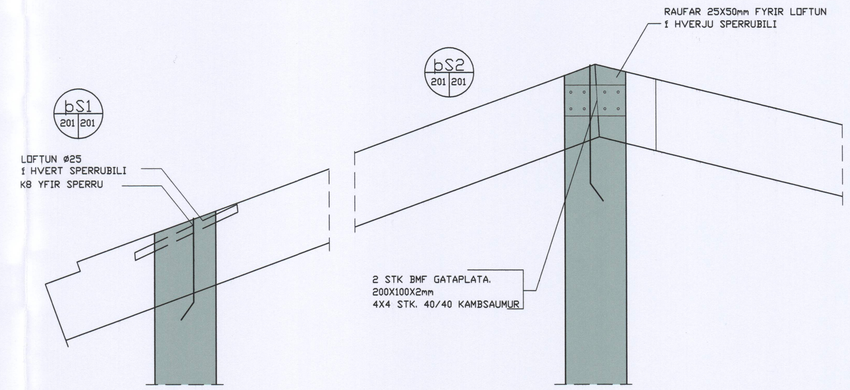

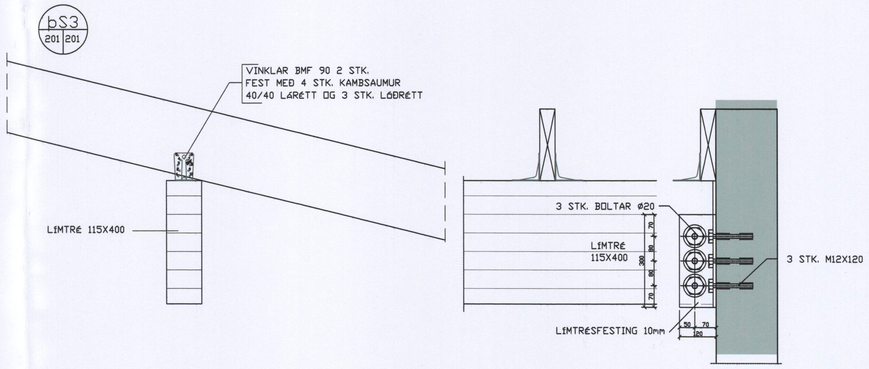

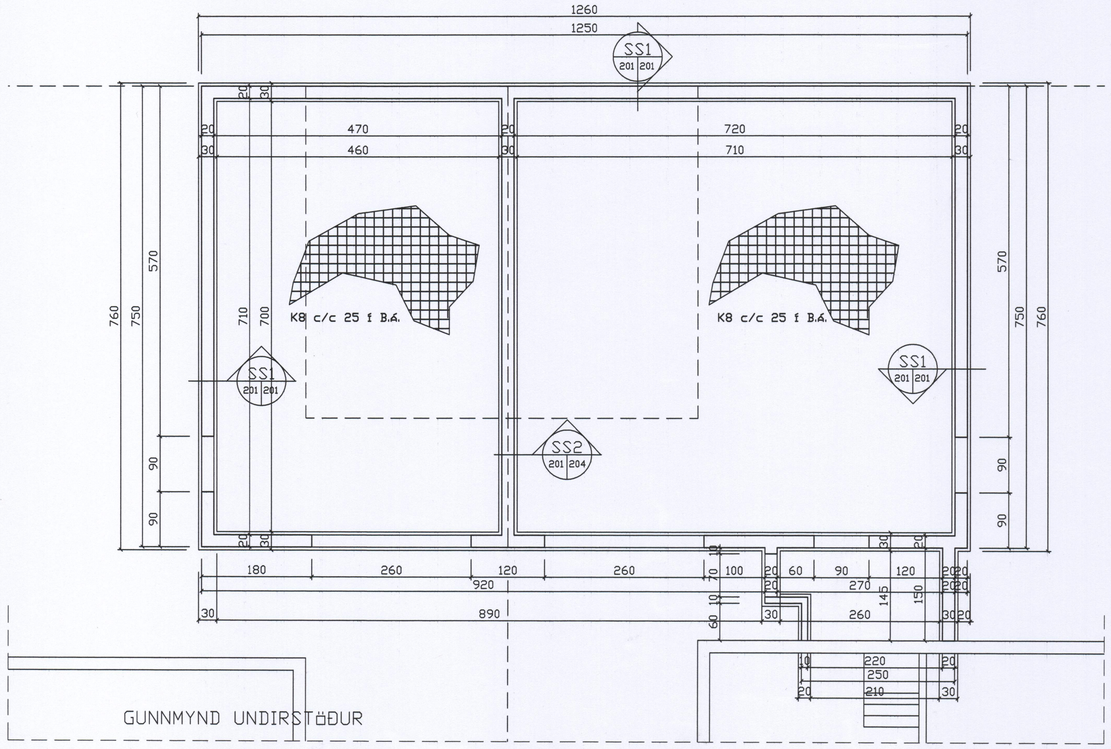

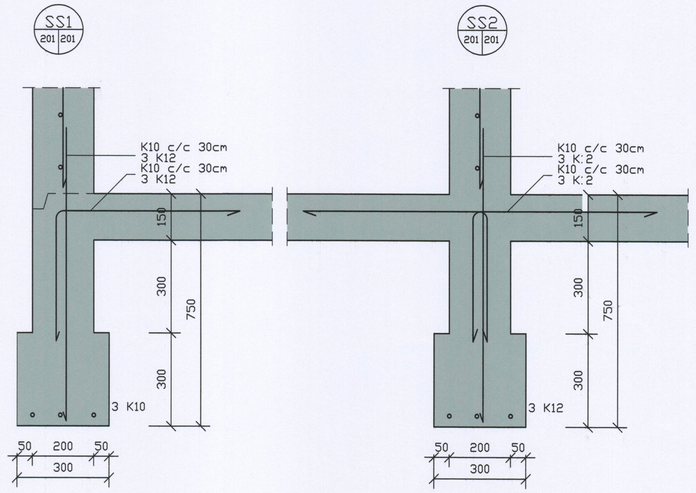

SAMÞYKKT AF BYGGINGARFULLTRÚA

15 SEP. 2006

BYGGINGARFULLTRÚINN Í VESTMANNAEYJUM

NR	DAGS.	BREYTING
A		
B		
C		
D		
E		
F		
G		
H		

SKÝRINGAR

SJÁ NÁNARI SKYRINGAR Á TEIKN NR. 200

Teiknistofa PZ ehf
Ráðgjafarverkfræðiþjónusta
FRV
Kirkjuvegi 23 900 Vestmannaeyjum Sími 481-2711 Fax-481-3076
Heimasíða http//www.teiknistofa.is Netfang pz@teiknistofa.is

Verkheiti
BÍLSKÚR HEIÐARVEGUR 55-57
VESTMANNAEYJUM

Verkefni
UNDURSTÖÐUR OG SPERRUR
GRUNNMYND, SNIÐ

Dags.	Hannað	Verk.nr	Mælikvarði
SEPT. 06	PZ	0629	1:50 1:10
Yfirfarið	Teiknað	Teikn.nr	Breyting
	KH	201	

Samþykkt