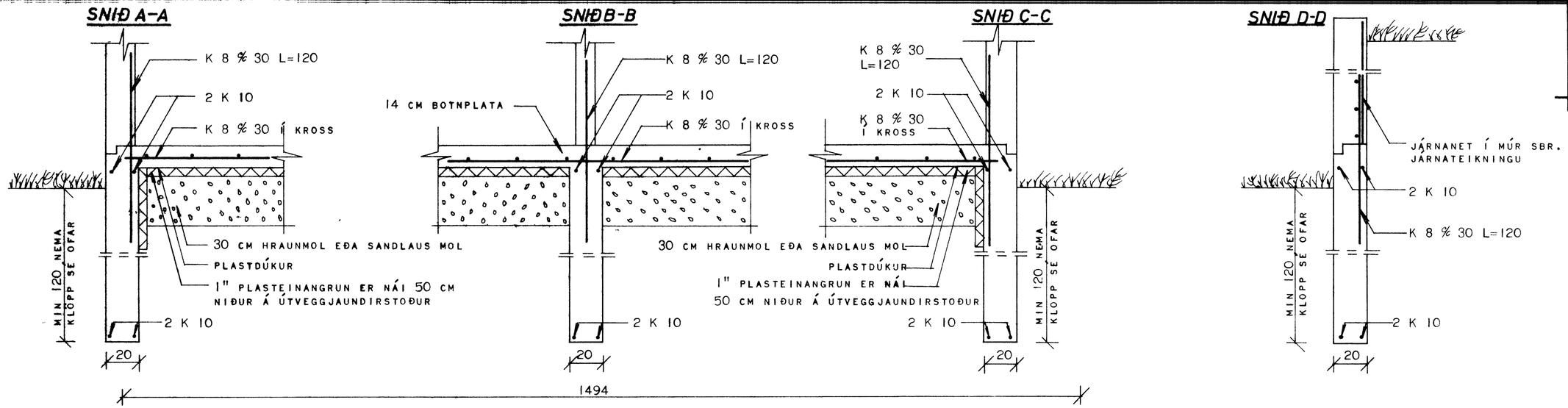

SAMÞYKKT Í BYGGINGANEFND
18-2-85
BYGGINGAFULLTRÚINN Í VESTMANNAEYJUM

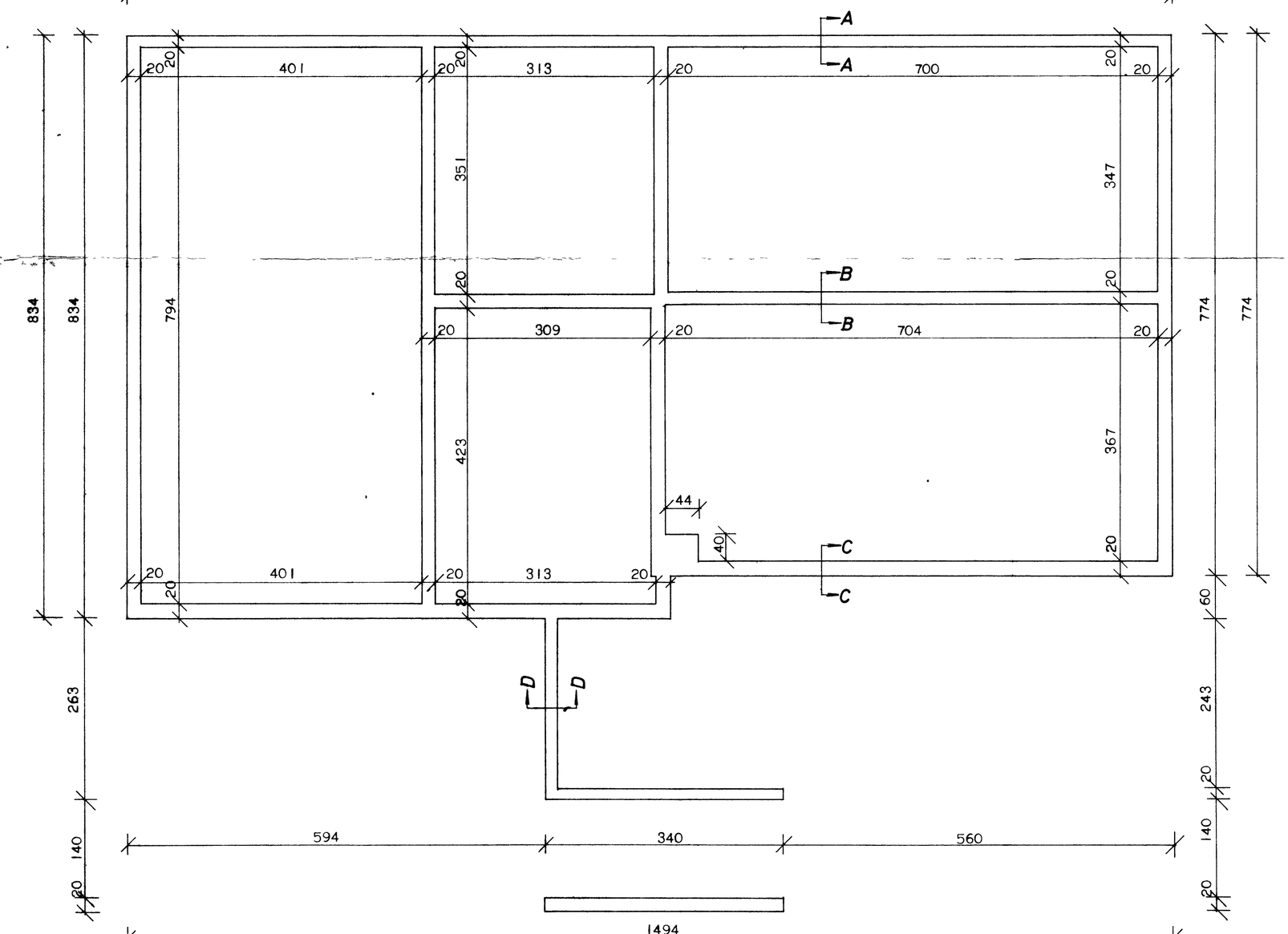

SKÝRINGAR.

BREIDD UNDIRSTAÐA SÉ 20 CM. EF Í GRUNNI ER KLOPP EÐA MÓHELLA.
SÉ UM ANNAN JARÐVEG AÐ RÆÐA Í GRUNNI SKAL HAFT SAMRÁÐ VIÐ TEIKNISTOFU H.M.S.R.
DÝPT Á UNDIRSTOÐUM SÉ MINNST 120 CM NIÐUR FYRIR JARÐVEGSYFIRBORÐ NEMA EF KLOPP ER OFAR Í GRUNNI.
ÞÓ SKULU UNDIRSTOÐUVEGGIR EIGI VERA GRYNNRI EN 30 CM NIÐUR FYRIR NEÐRI BRÚN Á BOTNPLOTU.

BLONDUN STEYPU.

Í UNDIRSTOÐUM OG BOTNPLOTU SÉ SEMENTSMAGN Í STEYPU 250 KG/M³
~~STEYPU..S 120 SAMKV. ÍST 10~~
NOTA SKAL LOFTBLENDI OG VÍBRERA STEYPUNA.
SIGMÁL STEYPU SÉ 6-8 CM.

JÁRNBENDING.

NOTA SKAL KAMBSTÁL K 40 MEÐ RJ=2000 KG/CM²
Í BOTNPLOTU KOMI JÁRNANET K 8 % 30 Í KROSS
Í UNDIRSTOÐUVEGGJUM SÉU 2 K 10 LÁRÉTT EFST OG NEÐST SBR. ÞVERSNIÐ
LÁRÉTT JÁRN SÉU HEIL EÐA VÍXILLOGÐ UM 60 CM
ÖNNUR JÁRN SJÁ TEIKNINGU

MESTA ÁLAG Á UNDIRSTOÐU ER 6,6 KG/CM²

ÖLL ÓNEFND MÁL Á TEIKNINGUNNI ERU CM NEMA ÞVERMÁL JÁRNA SEM ERU Í MM.

HÚSNÆÐISMÁLASTOFNUN RÍKISINS	
UNDIRSTOÐUR MÁL. 1:50 1:20	SÉRTEIKNI 2051
REIKNAÐ: B.G.	TEIKNAÐ: B.G.