11525

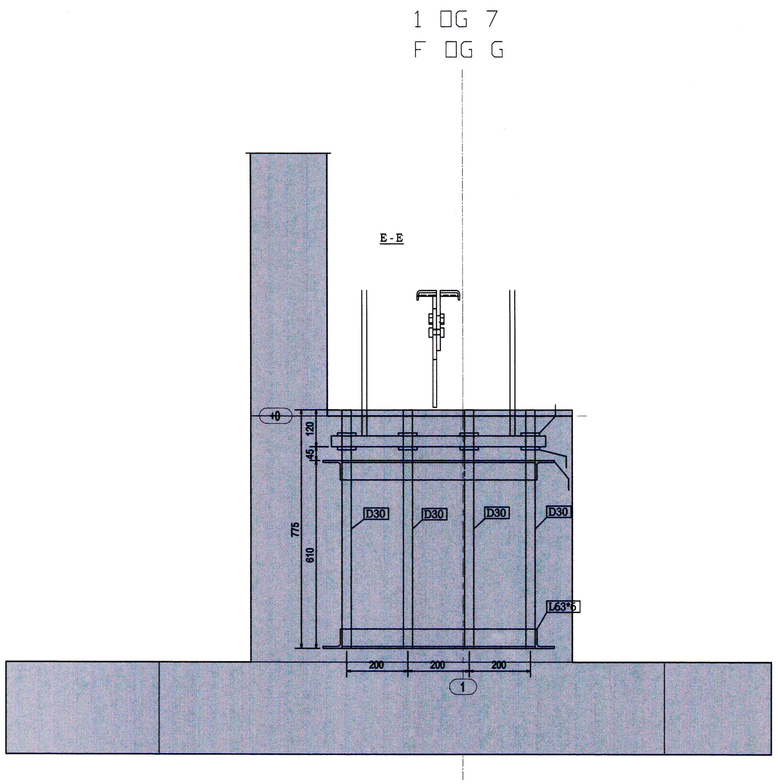

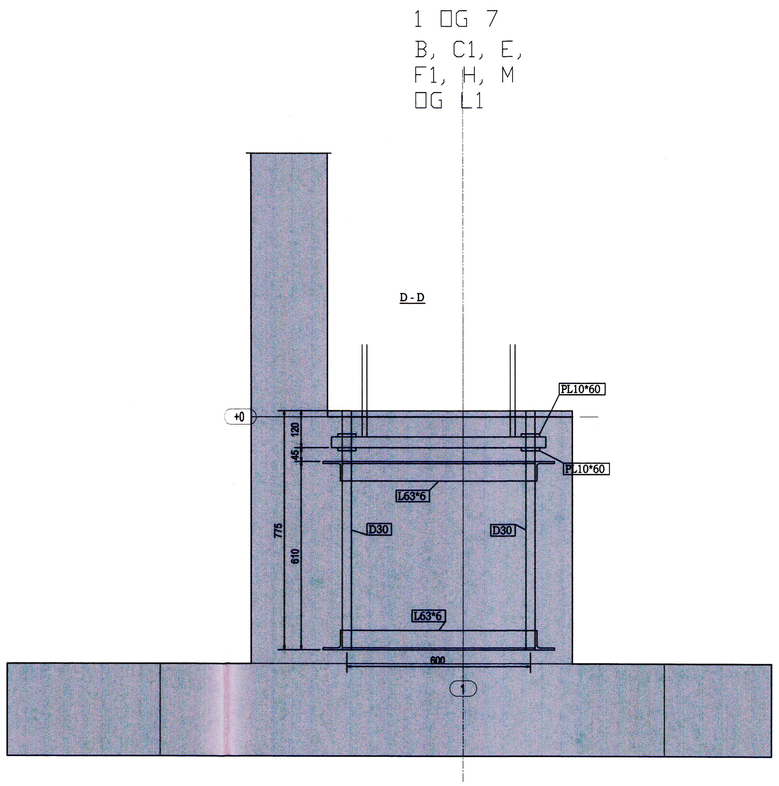

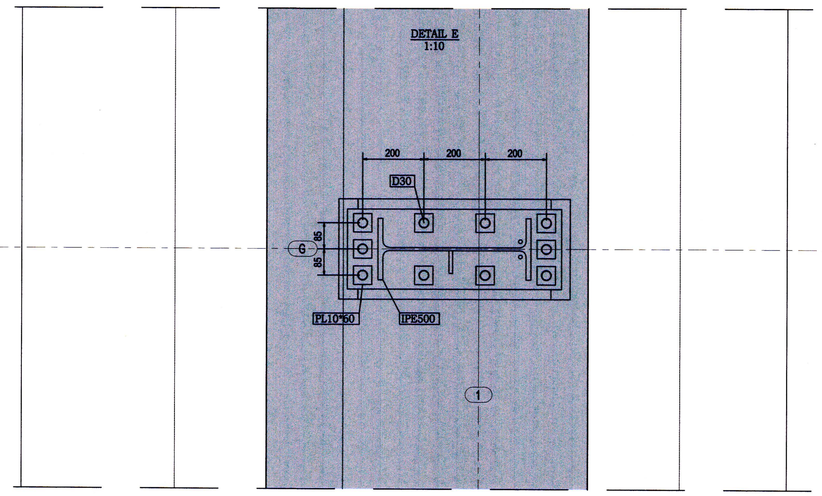

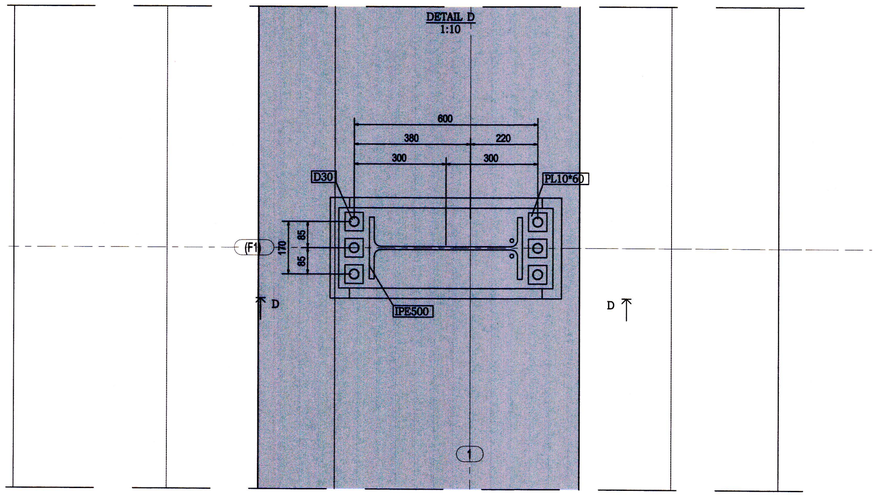

SAMÞYKKT AF BYGGINGARFULLTRÚA
14. JAN. 2010
BYGGINGARFULLTRÚINN Í VESTMANNAEYJUM

NR	DAGS.	BREYTING
A		
B		
C		
D		
E		
F		
G		
H		

SKÝRINGAR

Teiknistofa PZ ehf
Ráðgjafarverkfræðiþjónusta
FRV
Kirkjuvegi 23 900 Vestmannaeyjum Sími 481-2711 Fax-481-3076
Heimasíða http//www.teiknistofa.is Netfang pz@teiknistofa.is

Verkheiti
FJÖLNOTA ÍÞRÓTTAHÚS
VESTMANNAEYJUM

Verkefni
SÉRTEIKNING
FESTINGAR

Dags.	Hannað	Verk.nr	Mælikvarði
JAN. 10	SP	0617	1:10
Yfirfarið	Teiknað	Teikn.nr	Breyting
	EA	209	

Samþykkt 240759-2035