11402

SAMÞYKKT AF BYGGINGARFULLTRÚA
5. FEB. 2021
BYGGINGARFULLTRÚINN Í VESTMANNAEYJUM

HANDRIÐ - E GERÐ, 1:20 (1 stk)

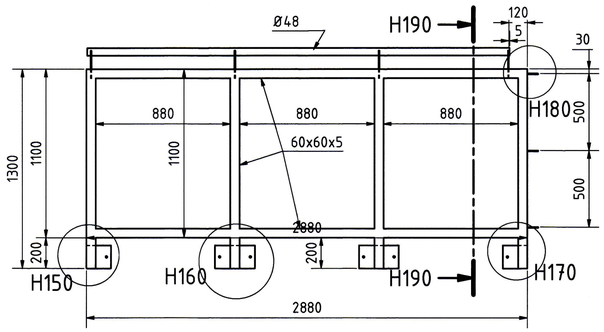

H180 (1 : 10)

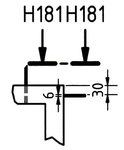

H181-H181 (1 : 10)

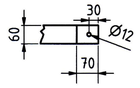

H190-H190 (1 : 20)

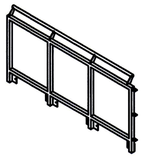

H150 (1 : 10)

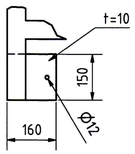

H160 (1 : 10)

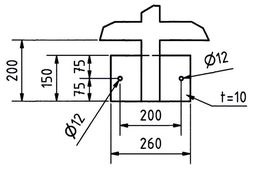

H170 (1 : 10)

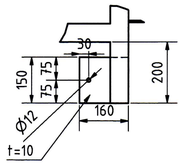

HANDRIÐ - F GERÐ, 1:20 (1 stk)

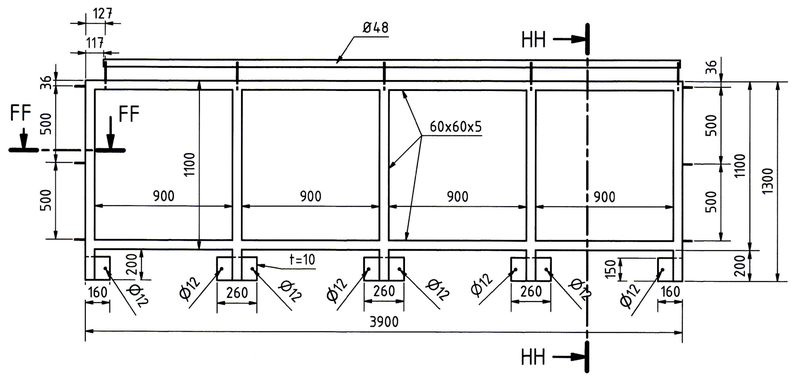

HH-HH (1 : 20)

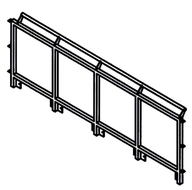

FF-FF (1 : 20)

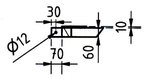

NOTE:
ALL DIMENTIONS ARE NETTO:
WITHOUT WELDING-LENGTH/DEPTH/HIGHT.

Samþykkt og hönnuður
LOTA
Kt. 701283-1129
Kristinn Eiríksson, kt. 120556-2749
Hönnunarstjóri

Hafnargata 2 - Vestmannaeyjar

Handrið E, F og sérmyndir

	Date	Name
Drawn	13.3.2019	Notandi
Checked		
Standard		

FRIÐRIK ÓLAFSSON
VÉRKFRÆÐINGUR
8965549 ofridrik@gmail.com

State	Changes	Date	Name

12
A1