11258

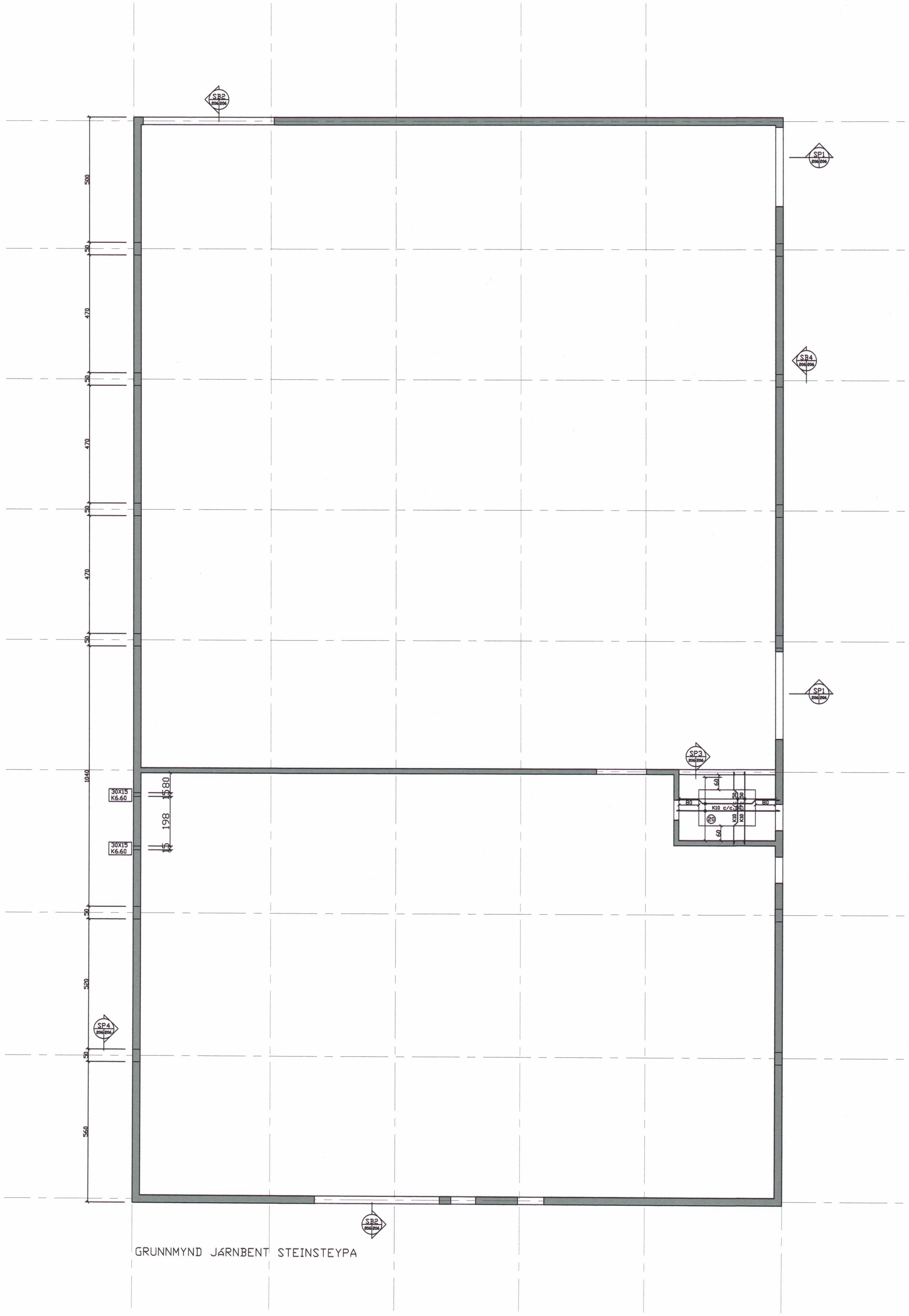

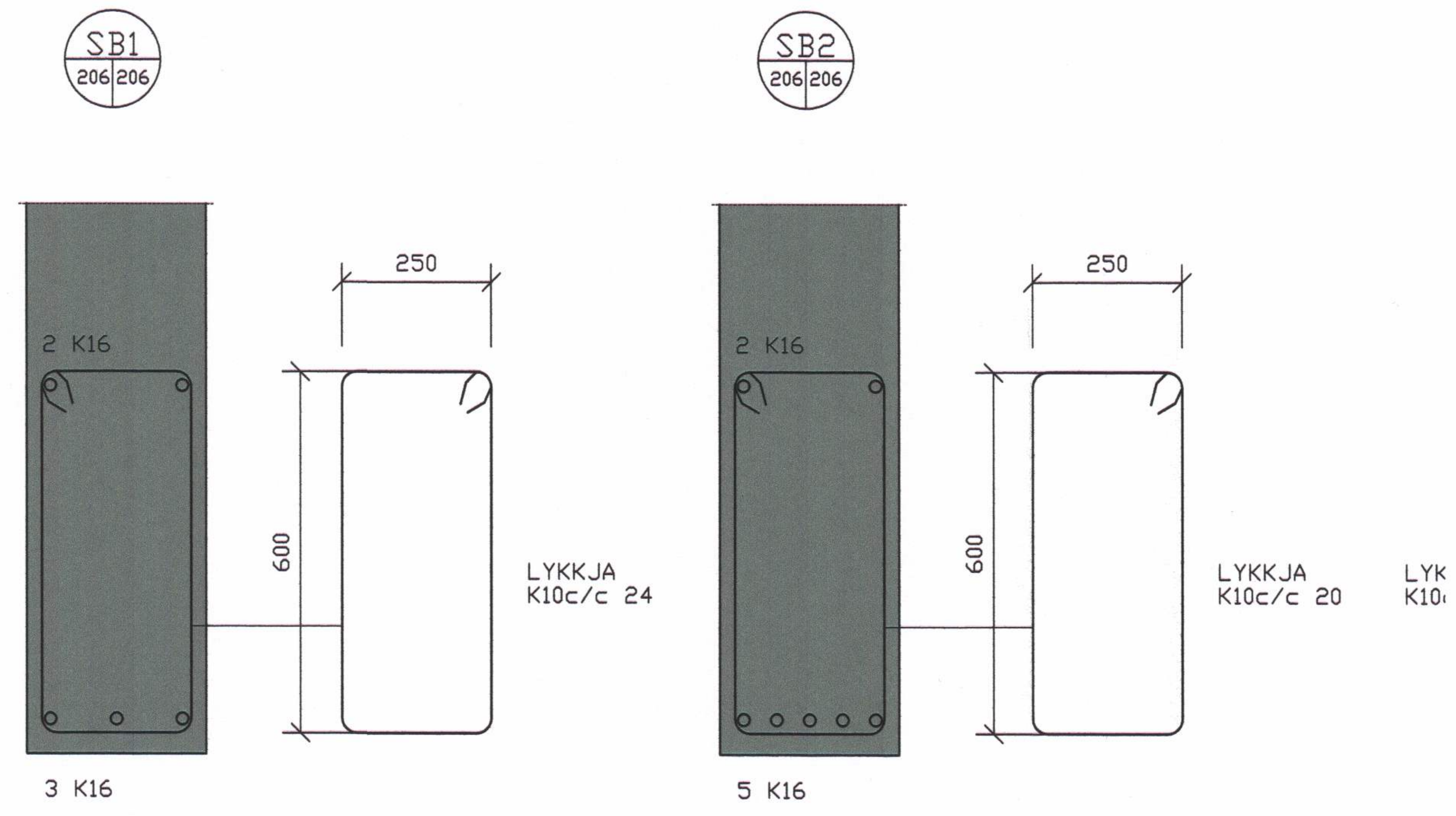

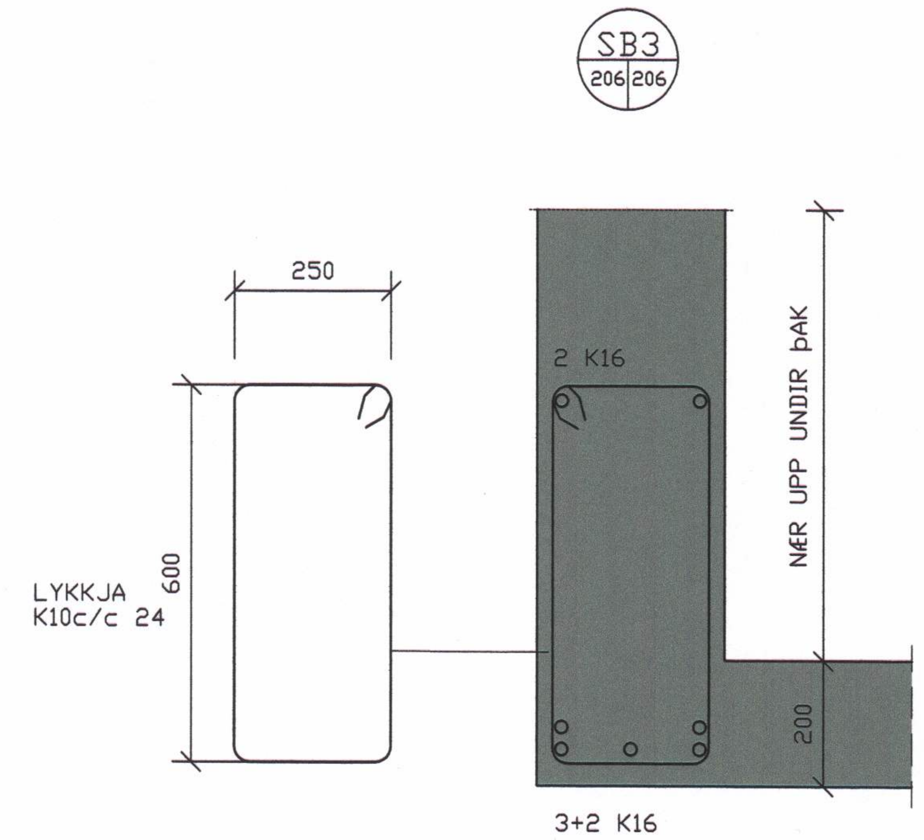

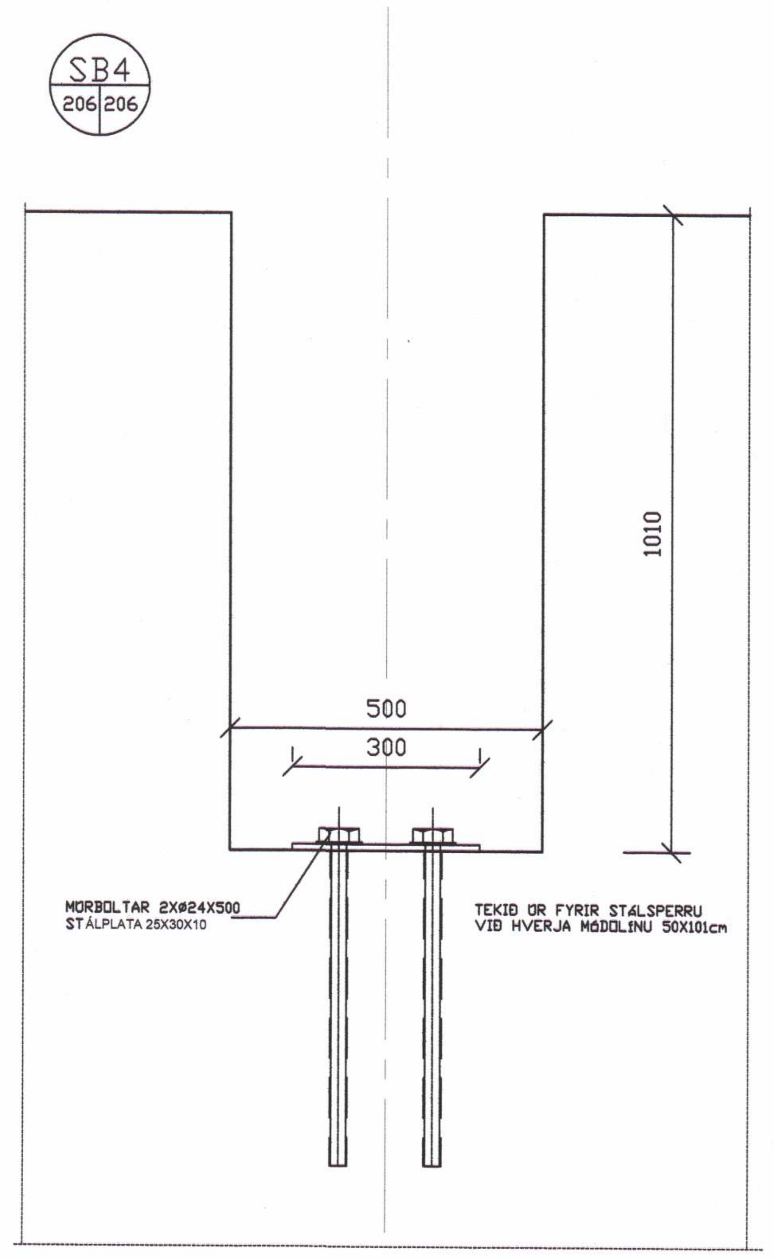

SAMÞYKKT AF BYGGINGARFULLTRÚA
30. NÓV. 2011
BYGGINGARFULLTRÚINN Í VESTMANNAEYJUM

NR	DAGS.	BREYTING
A		
B		
C		
D		
E		
F		
G		
H		

SKÝRINGAR

Teiknistofa PZ ehf
Ráðgjafarverkfræðiþjónusta
FRV
Kirkjuvegi 23 900 Vestmannaeyjum Sími 481-2711 Fax-481-3076
Heimasíða http//www.teiknistofa.is Netfang pz@teiknistofa.is

Verkheiti
GRÆÐISBRAUT 1 VESTMANNAEYJUM
VERSLUNARHÚSTÆÐI

Verkefni
JÁRNBENT STEINSTEYPA
GRUNNMYND

Dags.	Hannað	Verk.nr	Mælikvarði
OKT. 2011	SP	1027	1:100 1:10
Yfirfarið	Teiknað	Teikn.nr	Breyting
	EA	206	

Samþykkt
Sigurjón Pálsson 240759-2009