11110

SAMÞYKKT AF BYGGINGARFULLTRÚA
6. SEP. 2021
BYGGINGARFULLTRÚINN Í VESTMANNAEYJUM

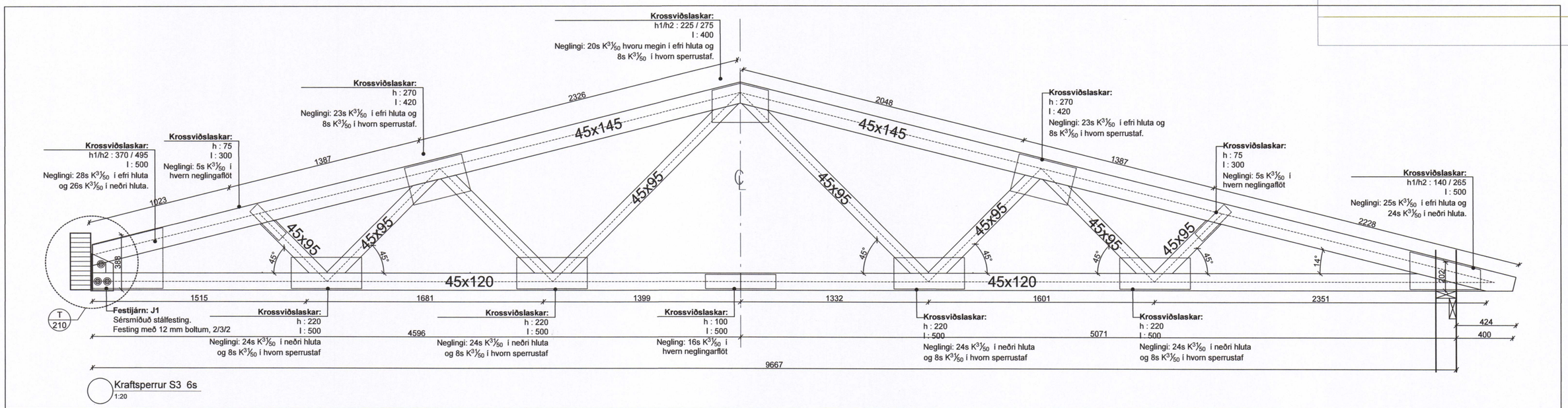

Kraftsperrur S3 6s
1:20

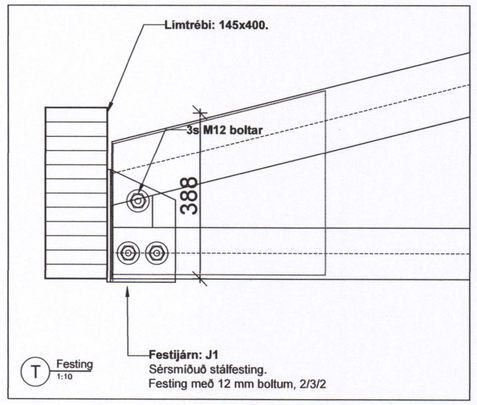

T Festing
1:10

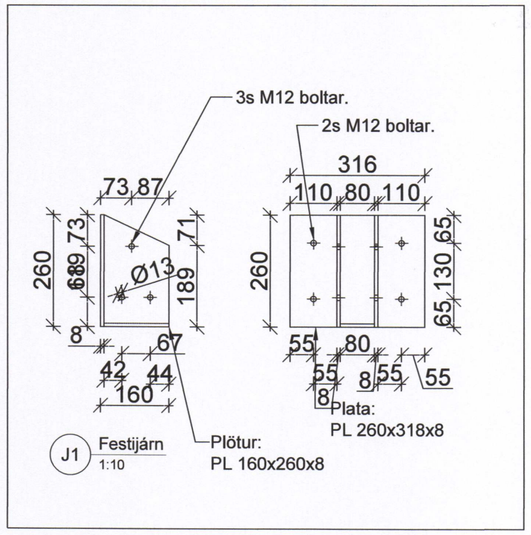

J1 Festijárn
1:10

SKÝRINGAR:

Samfestingar skal negla eins og fram kemur í skýringum við hver samskeyti, efst er tilgreynd stærð laska sem nota skal . Laskar eru úr 15mm 5 laga krossvið (ekki birkikrossvið). Þar fyrir neðan er tilgreindur fjöld nagla í hvern sperrustaf, miðað er við að nota 50mm rifflaðan skotsaum. Límt er í öllum samsetningum með urethan límí.
Millibil á milli sperra er m900 mm

Sperruefni sé allt af styrkleikaflokki C24 sbr. ÍST EN 338:2009. (T2 skv. ÍST INSTA 142:2009)

Útreikningur á sperru miðast við snjóálgssvæði 1, eða 2,1 KN/m²
og eiginþunga 1,0 kN/m².

Heimilt er að nota pressaðar festiplötur á kraftsperrur í stað krossviðs. Framleiðsluteikningar og útreikningar séu þá bornir undir hönnuð.

Br.	Dags.	Breyting	Hannað	Teikn.

HÚSEY
Teikni- og verkfræðistofa
Stóru-Sandvík 4,
801 Selfoss.
Sími 482-1738 / 898-9199
Netfang: husey@husey.is

Áb.m. og rétthafi ©: Samúel Smári Hreggviðsson, Kt.: 200752-4659
Byggingartæknifræðingur, B.Sc.
Vinnustofa: Austurvegi 4, 800 Selfoss

Viðfangsefni:
GOÐAHRAUN 8
Vestmannaeyjum

BURÐARVIRKI:
Kraftsperrur
Festingar og skýringar.

Hannað/teiknað: ssh
Yfirfarið: ssh

Samþykkt:
Kt.: 200752-4659

Mælikvarði: 1:20 & 1:10 (A2)
Dagsetning: 20.09.2021

Verknúmer: 20-857
Teikn.nr.: 210
Br.

C:\Users\SamuelSmáriHreggviðs\Dropbox\Public\Verkefni\2020\20-857 Goðahraun 8 Vm\20-857 202-Goðahraun 8 Burðarvirki.dwg

Málsetning er í mm. Ekki er ætlast til að mælt sé af teikningum. Athuga þarf öll mál á staðnum. Ef upp kemur ósamræmi eða vafaatriði í teikningum skal tilkynna það strax til hönnuða.