10870

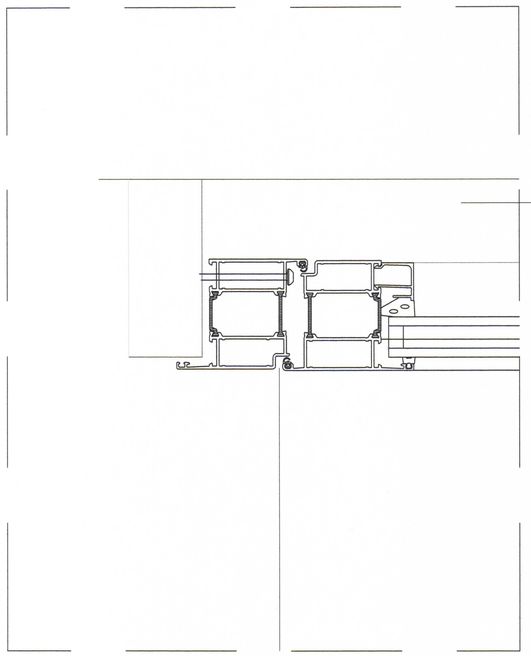

HLUTI 1:2

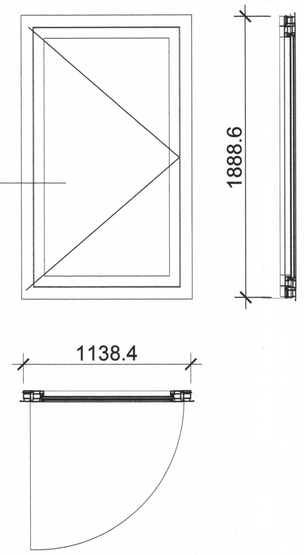

G-12 4 STK OG 4 STK SPEGIL

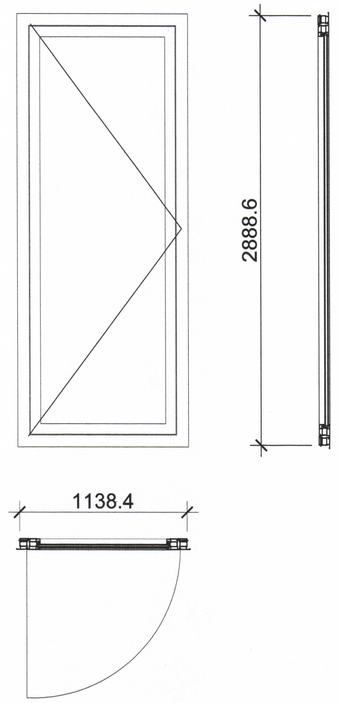

G-11 8 STK OG 8 STK SPEGIL

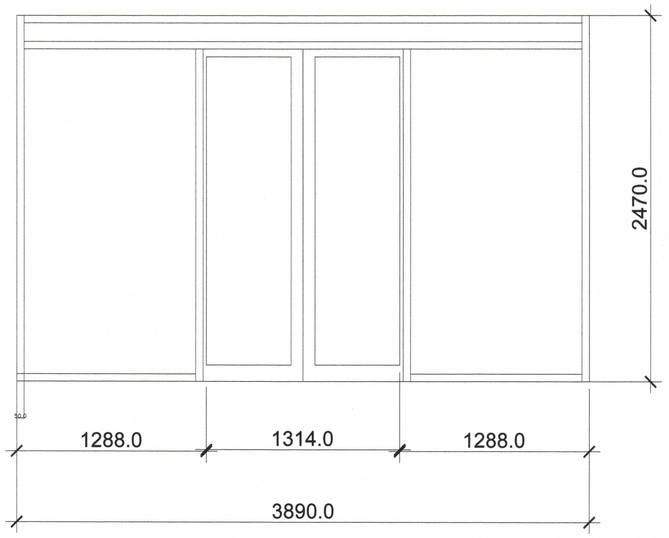

V-1 0G V2 1 STK AF HVORRI GERÐ

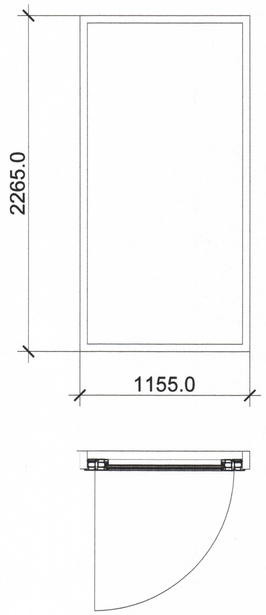

H-1 2 STK

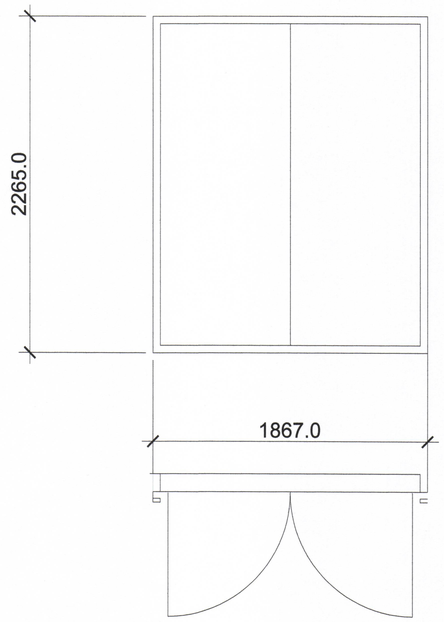

H-2 1 STK

SAMÞYKKT AF BYGGINGARFULLTRÚA
21. MAÍ 2013
BYGGINGARFULLTRÚINN VESTMANNAEYJUM

UNDIRRITUN SAMRÆMINGARHÖNNUÐAR
Björgun Björgunsson
270963-5449

A MARS 13 V-1 OG V2

ÚTG DAGS SKÝRINGAR TEIK HANN RÝNT SAMÞ

mkg
Margrét Kristín Gunnarsdóttir
arkitekt MAA
Strandgata 81
220 Hafnarfjörður
netfang: maggastinagunna@hotmail.com
sími: 841-6868

tpz teiknistofa
Kirkjuvegi 23 900
Vestmannaeyjum
Sími 481-2711
tpz@teiknistofa.is
www.teiknistofa.is

VERKÍS
www.verkis.is - sími: +354 422 8000

SAMÞYKKT: Björgun Björgunsson 270963-5449

ÚTG. DAGS	HANNAÐ	MÆLIKVARÐI
FEB.2013	MKG	1:20 OG 1:2
YFIRFARIÐ	TEIKNAÐ	
PZ	PZ	

ELDHEIMAR
GOSMYNJASAFN
ÚTVEGGIR
GLUGGAR OG HURÐIR
HLUTATEIKNING

VERKFANG 0436-2 TEIKNING 143 A

© Öll afnot og afritun teikningar, að hluta eða í heild er háð skriflegu leyfi höfunda

S:\verkefni\A-VERK\04\0436eldheimar\0436-2\600_teikn\620_tpz\ACAD\utanhusklaedinn_sent090413.dwg, 143, 11.4.2013 15:50:53