13551

SAMÞYKKT AF BYGGINGARFULLTRÚA
7. MAR. 2017
538

Stálfesting SF12 Mkv. 1:5
Samtals 3 stk + 3 stk speglaðar

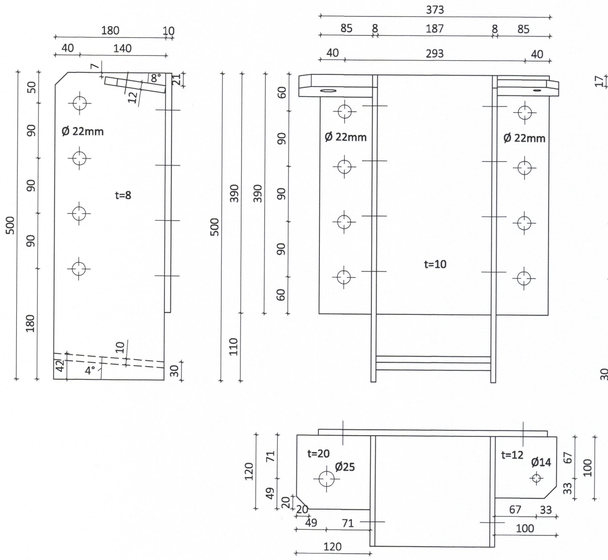

Stálfesting SF13 Mkv. 1:5
Samtals 3 stk

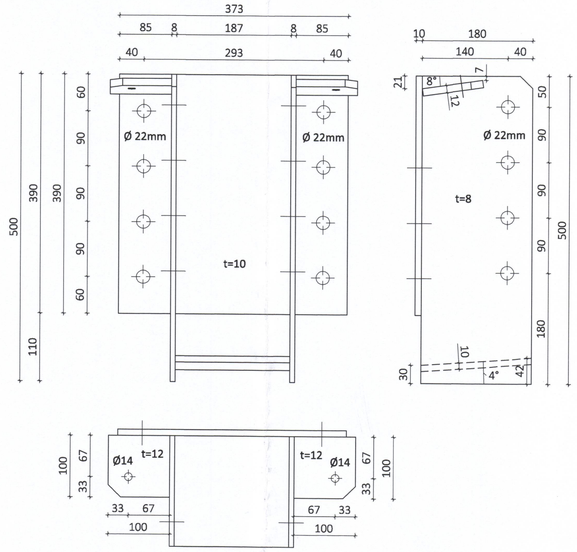

Stálfesting SF14 Mkv. 1:5
Samtals 2 stk + 2 stk speglaðar

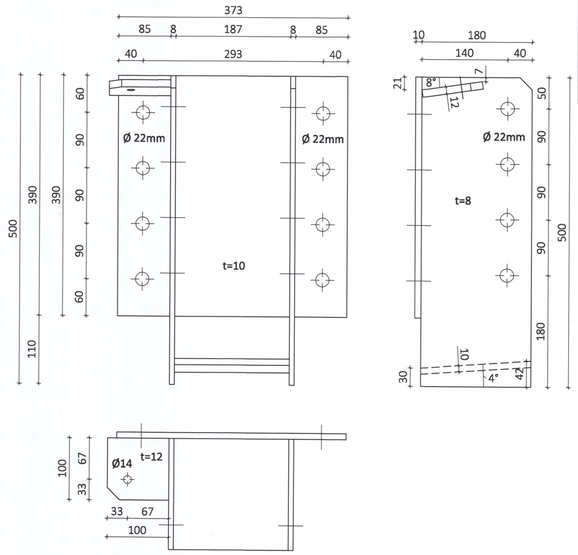

Stálfesting SF15 Mkv. 1:5
Samtals 16 stk

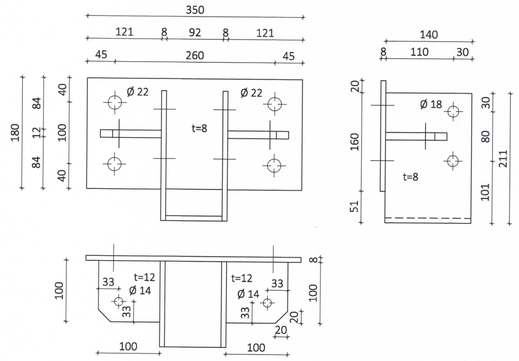

Stálfesting SF16 Mkv. 1:5
Samtals 4 stk + 4 stk speglaðar

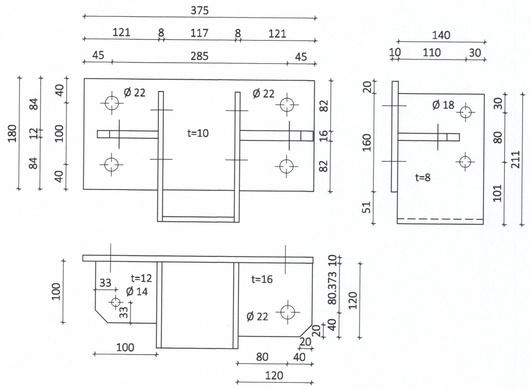

Stálfesting SF17 Mkv. 1:5
Samtals 4 stk + 4 stk speglaðar

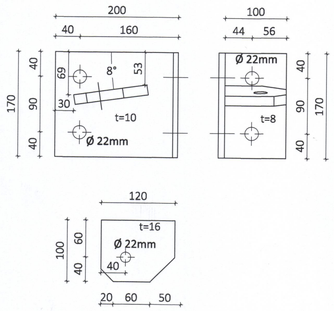

Stálfesting SF18 Mkv. 1:5
Samtals 8 stk + 8 stk speglaðar

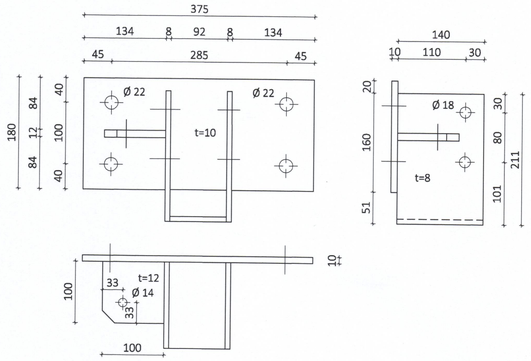

Stálfesting SF19 Mkv. 1:5
Samtals 6 stk + 6 stk speglaðar

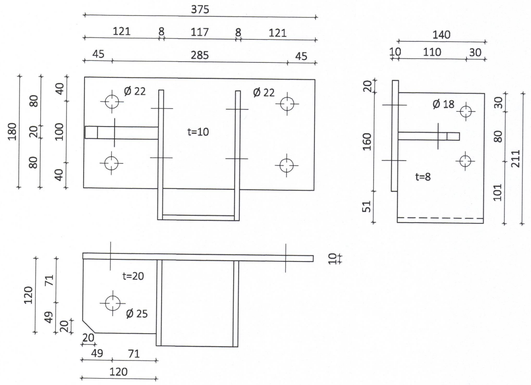

Stálfesting SF20 Mkv. 1:5
Samtals 4 stk + 4 stk speglaðar

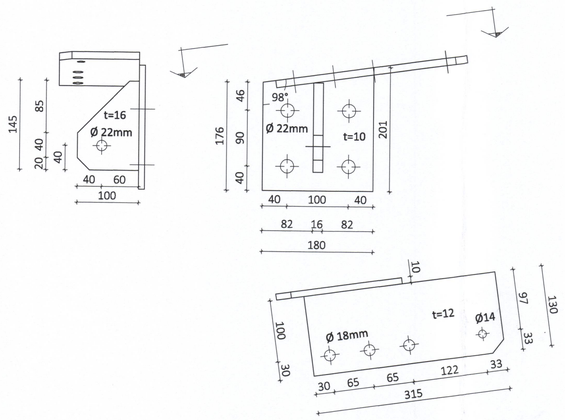

Stálfesting SF21 Mkv. 1:5
Samtals 4 stk + 4 stk speglaðar

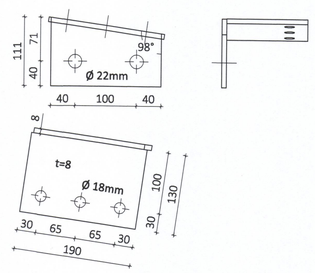

Skýringar fyrir stálfestingar

Öll mál eru í mm

Stálgæði í sérsmíðuðum festingum er S235 samkvæmt ÍST EN10025-2:2004

Leyfileg bolvik í smíði platna og staðsetningu boltagata er +/- 1 mm

Suður skulu heilsjóðast með a>= 5 mm nema annað sé tekið fram

Allt stál skal galvanhúðað að smíði lokinni

LOTA
Kt. 701283-1129
Kristinn Eiríksson, kt. 120556-2749
Hönnunarstjóri 1/3/17

ÖLL AFNOT OG AFRITUN TEIKNINGAR AÐ HLUTA EÐA Í HEILD ER HÁÐ SKRIFLEGU LEYFI LÍMTRÉ VÍRNET EHF.

Númer	Dags.	Skýring breytingar	Br. af

LímtréVírnet
Byggingadeild - Vesturvör 29 - 200 Kópavogur
kt. 440510-1160 - Sími: 412 5300

MKV.	DAGS.	VERKNR.	ÚTGÁFA NR.
1:5	09.01.2017		1
TEIKN.	REIKN.	YFIRF.	NR. TEIKNINGAR
GS/KB	GS		362

HEITI VERKS: Strandvegur 80

NAFN HÖNNUÐAR: Bjarni Ingibergsson, byggingatæknifræðingur B.Sc., kt. 030861-2729 - bjarni@limtrevirnet.is

HEITI TEIKNINGAR: Mjölgeymsla - Vinnslustöðin Vestm. Stálfestingar smíðateikningar

ÁRITUN HÖNNUÐAR — DAGS. ÁRITUNAR 19/2/2017

ÁRITUN SAMRÆMI HÖNNUÐAR — DAGS. ÁRITUNAR

Strandvegur 80 - Mjölgeymsla.DWG