13550

SAMÞYKKT AF BYGGINGARFULLTRÚA
7. MAR. 2017
555

Stálfesting SF1 Mkv. 1:5
Samtals 14 stk

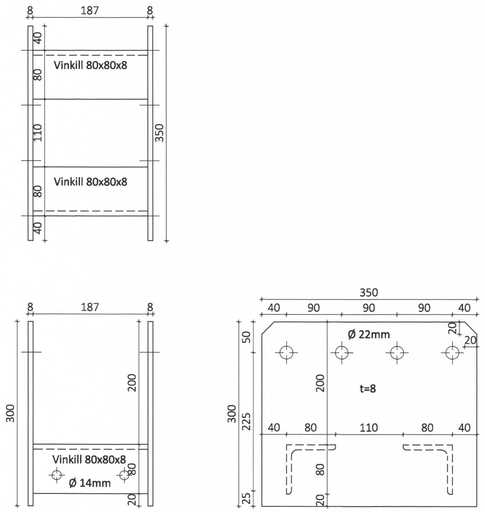

Stálfesting SF2 Mkv. 1:5
Samtals 4 stk + 4 stk speglað

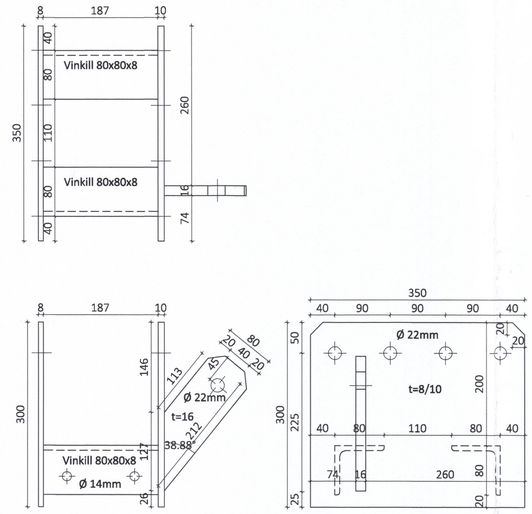

Stálfesting SF3 Mkv. 1:5
Samtals 4 stk

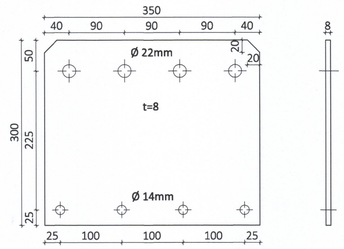

Stálfesting SF4 Mkv. 1:5
Samtals 46 stk

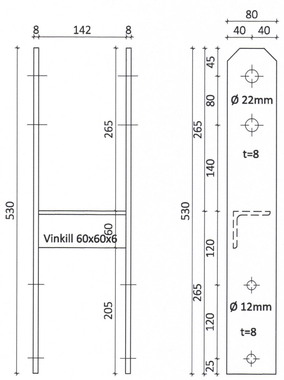

Stálfesting SF5 Mkv. 1:5
Samtals 8 stk

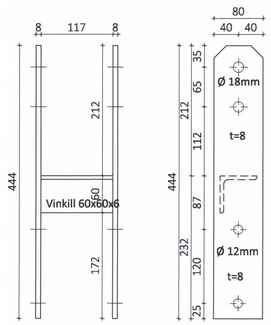

Stálfesting SF6 Mkv. 1:5
Samtals 7 stk

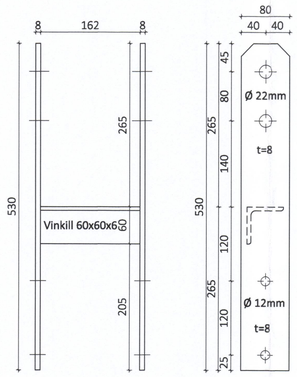

Stálfesting SF7 Mkv. 1:5
Samtals 5 stk

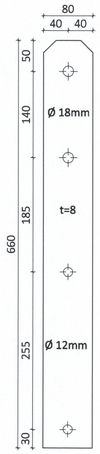

Stálfesting SF8 Mkv. 1:5
Samtals 2 stk

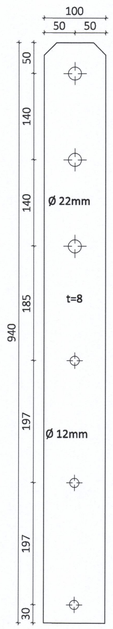

Stálfesting SF9 Mkv. 1:5
Samtals 48 stk

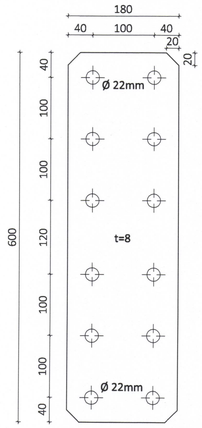

Stálfesting SF10 Mkv. 1:5
Samtals 18 stk

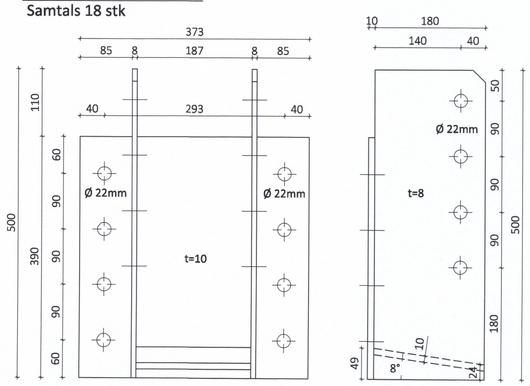

Stálfesting SF11 Mkv. 1:5
Samtals 5 stk

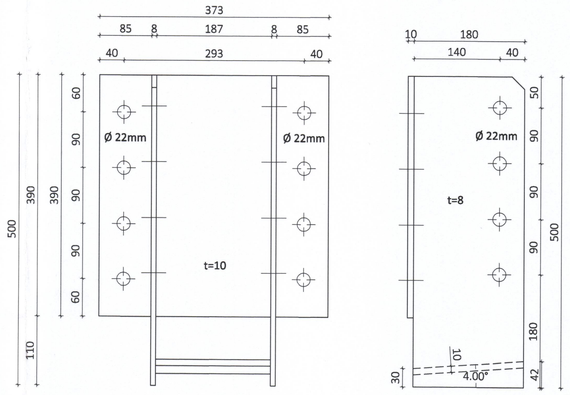

Skýringar fyrir stálfestingar

Öll mál eru í mm

Stálgæði í sérsmíðuðum festingum er S235 samkvæmt ÍST EN10025-2:2004

Leyfileg þolvik í smíði platna og staðsetningu boltagata er +/- 1 mm

Suður skulu heilsjóðast með a>= 5 mm nema annað sé tekið fram

Allt stál skal galvanhúðað að smíði lokinni

LOTA
Kt. 701283-1129
Kristinn Eiríksson, kt. 120556-2749
Hönnunarstjóri 1/3 17

ÖLL AFNOT OG AFRITUN TEIKNINGAR AÐ HLUTA EÐA Í HEILD ER HÁÐ SKRIFLEGU LEYFI LÍMTRÉ VÍRNET EHF.

Númer	Dags.	Skýring breytingar	Br. af

LímtréVírnet
Byggingadeild - Vesturvör 29 - 200 Kópavogur
kt. 440510-1160 - Sími: 412 5300

MKV.	DAGS.	VERKNR.	ÚTGÁFA NR.
1:5	09.01.2017		1
TEIKN. GS/KB	REIKN. GS	YFIRF.	NR. TEIKNINGAR 361

HEITI VERKS: Strandvegur 80

HEITI TEIKNINGAR: Mjölgeymsla - Vinnslustöðin Vestm. Stálfestingar smíðateikningar

NAFN HÖNNUÐAR: Bjarni Ingibergsson byggingatæknifræðingur B.Sc. kt. 030861-2729 - bjarni@limtrevirnet.is

ÁRITUN HÖNNUÐAR — DAGS. ÁRITUNAR 9/1/2017

ÁRITUN SAMRÆMI HÖNNUÐAR — DAGS. ÁRITUNAR

Strandvegur 80 - Mjölgeymsla.DWG