GRUNNMYND MKV 1:100

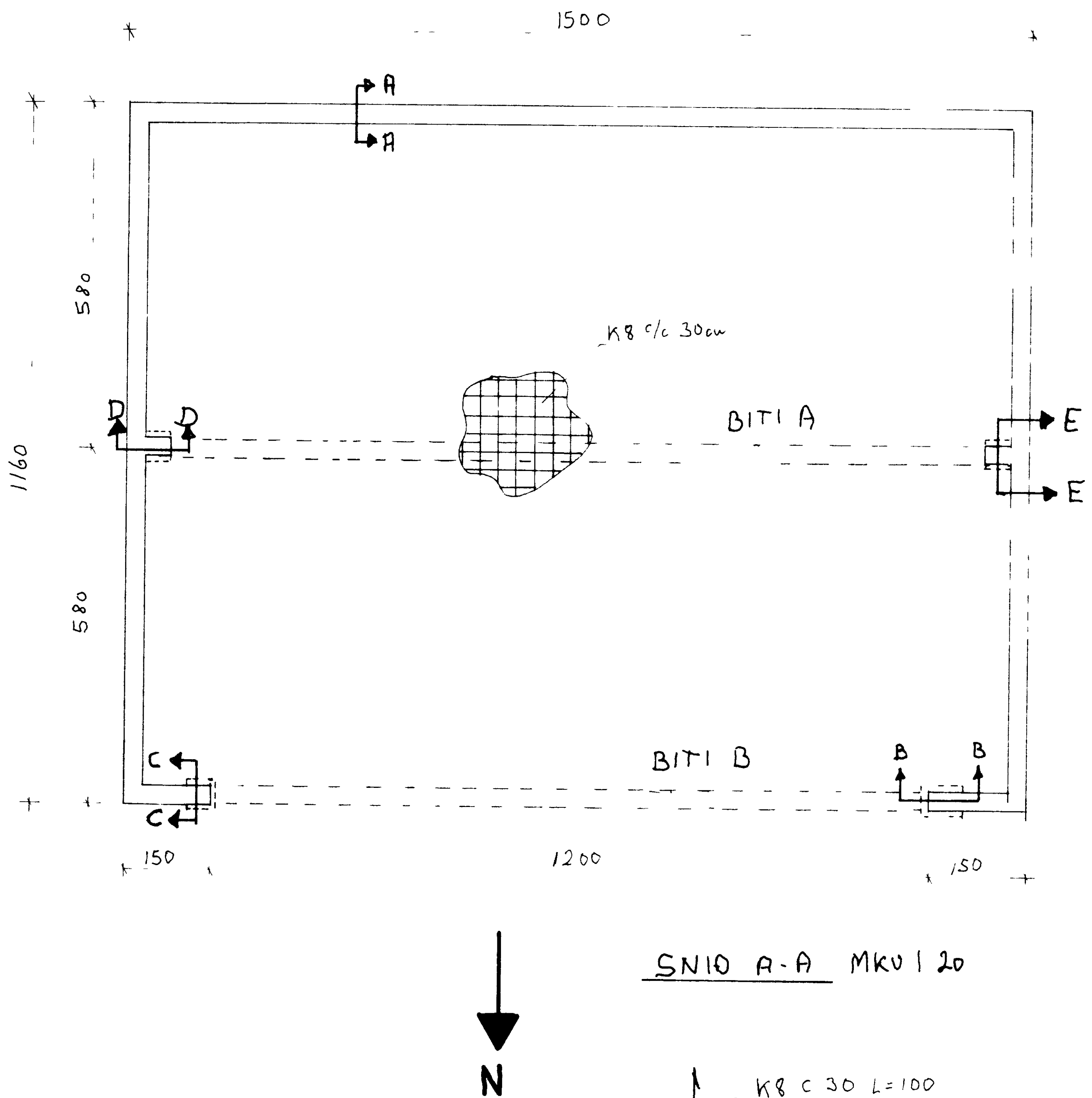

SNIÐ B-B
MKV 1:20
Súluundirst.

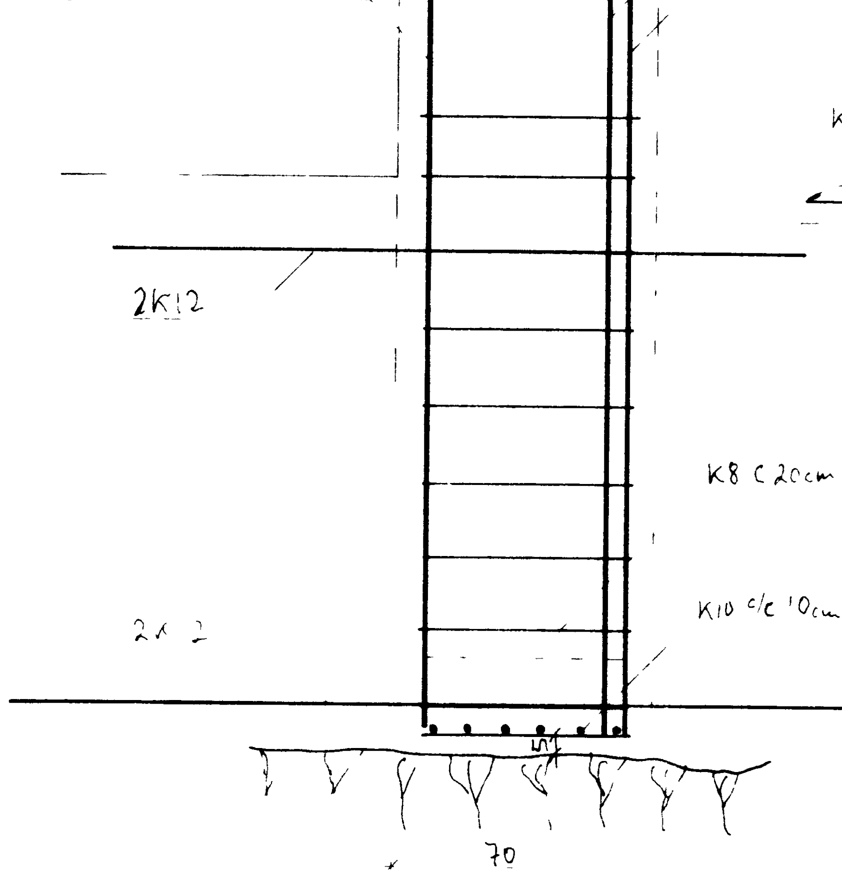

SNIÐ C-C
MKV 1:20
Súluundirstaða

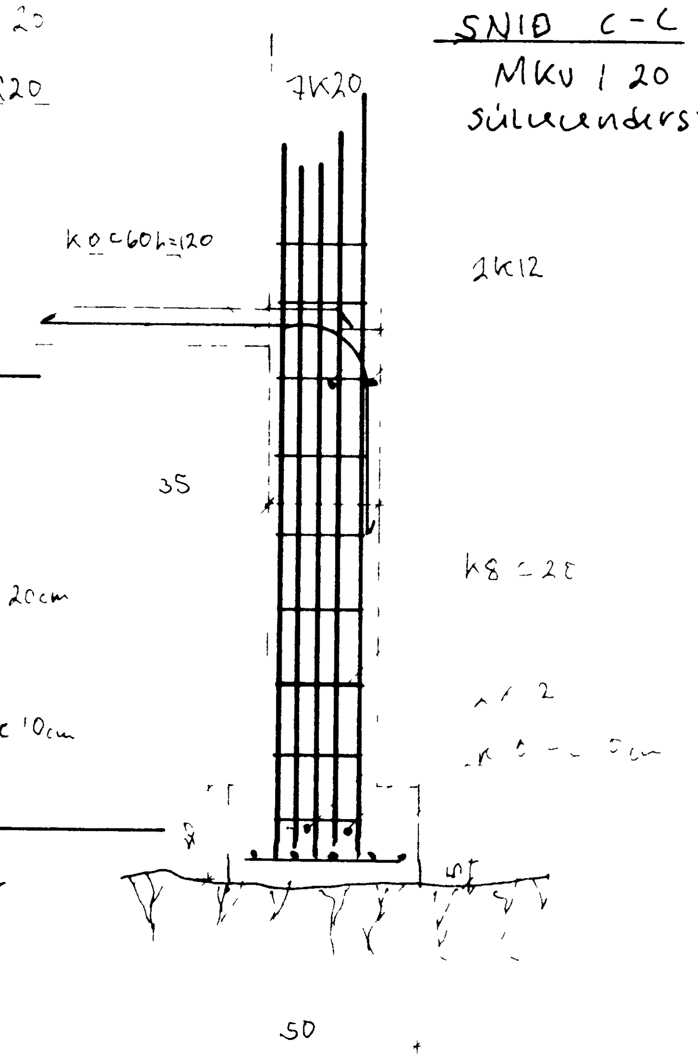

SNIÐ A-A MKV 1:20

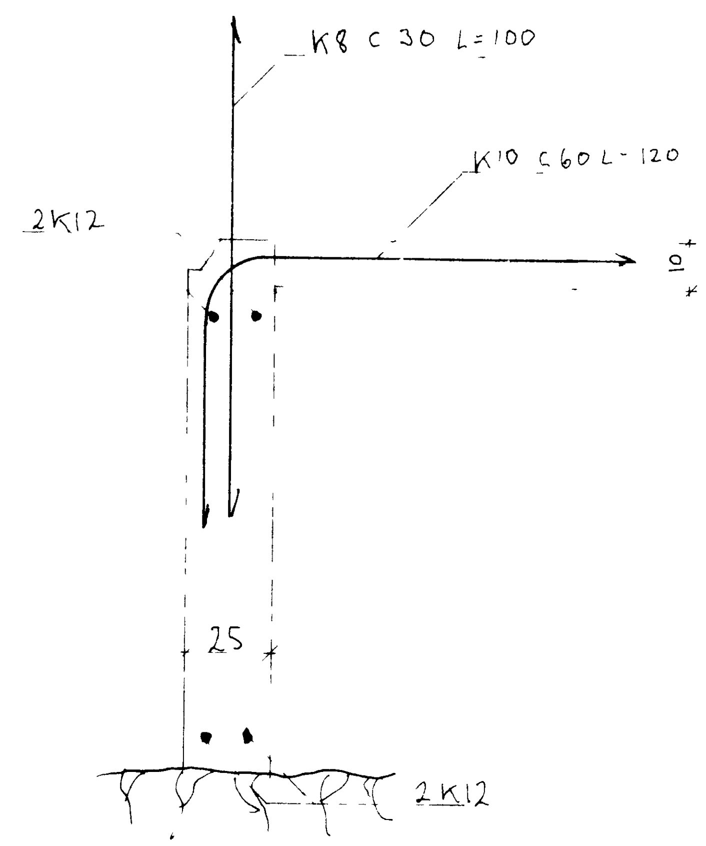

SNIÐ D-D MKV 1:20
Súluundirstaða

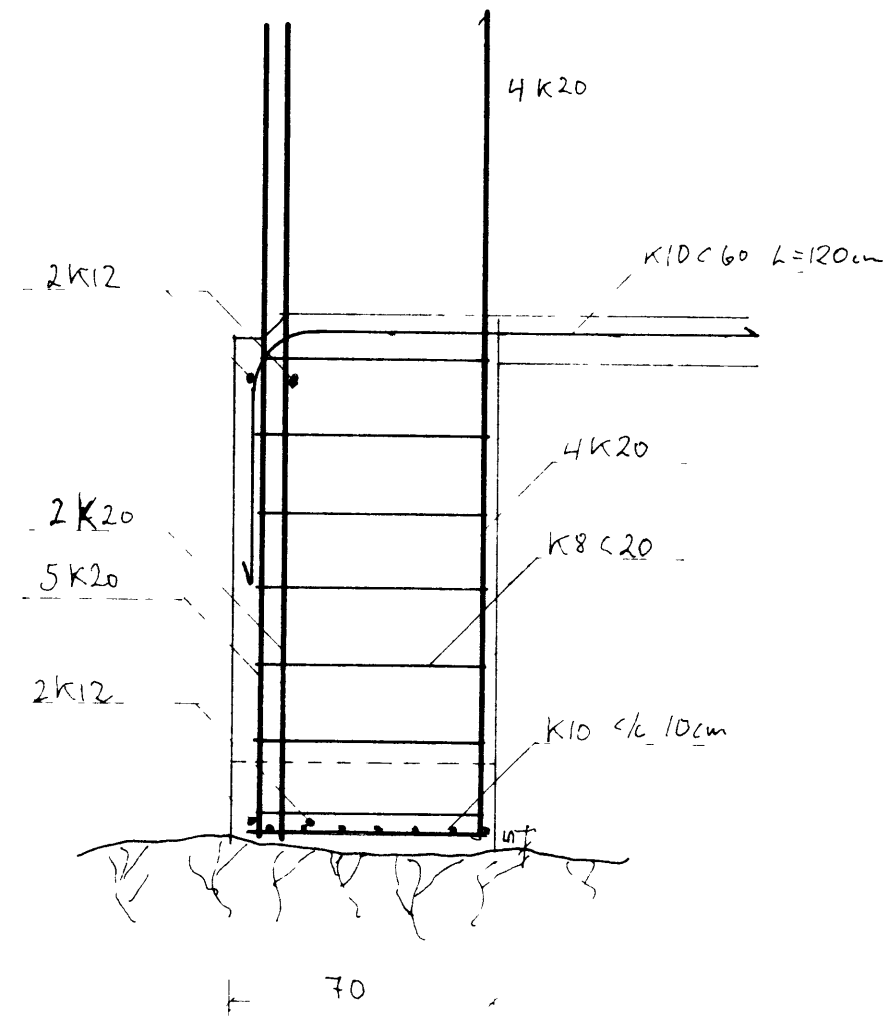

SNIÐ E-E MKV 1:20
Súluundirstaða

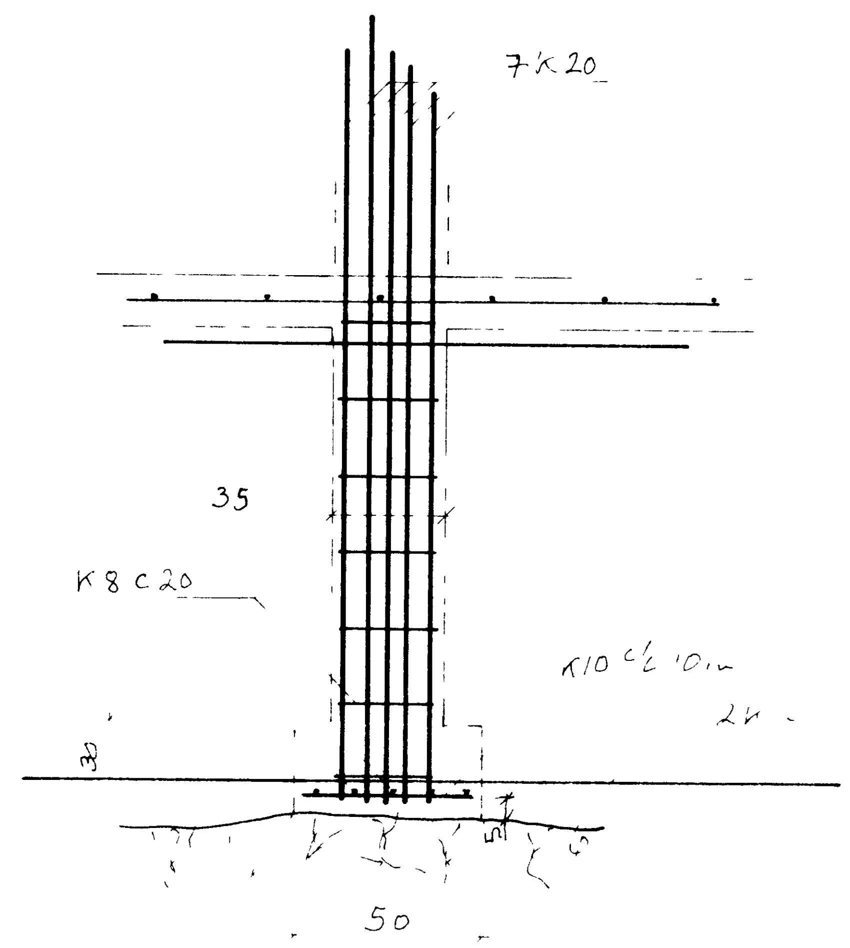

SKÝRINGAR

Steypugæði S 160 í undirstöður og gólfplötu en S 250 í [illegible]
[illegible]
frá 3cm en 5cm undir sökkul

SIGHVATUR ARNARSSON Byggingatæknifr. M.T.F.Í	
hannað [signature]	FLUGSKÝLI
dags 1983 06 01	UNDIRSTÖÐUR
Mælikv. gefinn	
Blað 2 af 5	HÖRÐUR RÖGNVALDSSON