10897

DREIFILÖGN Á GEYMI B203
1:50

ATHUGASEMDIR B203

1. FJÖLDI ÚÐASTÚTA 10 + 10, K=32 l/min/bar, C/C 1830 mm
2. DREIFILÖGN ø60,3x3,65, DIN 2444, LENGD 16670 mm
3. UPPHENGI C/C 1830 mm, DEILIST JAFNT Á DREIFILÖGN
4. 3"x2" TÉ Á LÖGN
5. BORA SKAL ø10 mm GAT NEÐAN Á LÖGN - LÖGN HALLI 5% AÐ STOFNLÖGN
6. BOTN Á LÖGN

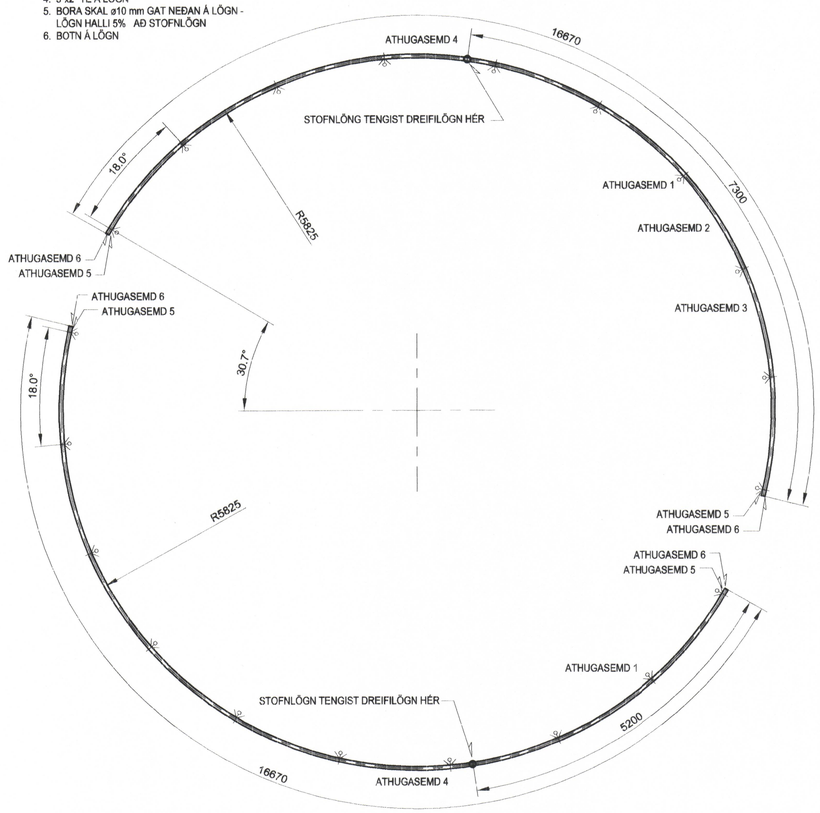

DREIFILÖGN Á GEYMI B204
1:50

ATHUGASEMDIR B204

1. FJÖLDI ÚÐASTÚTA 15 + 15, K=32 l/min/bar, C/C 1620 mm
2. DREIFILÖGN ø60,3x3,65, DIN 2444, LENGD 22940mm
3. UPPHENGI C/C 1620 mm, DEILIST JAFNT Á DREIFILÖGN
4. 3"x2" TÉ Á LÖGN
5. BORA SKAL ø10 mm GAT NEÐAN Á LÖGN - LÖGN HALLI 5% AÐ STOFNLÖGN
6. BOTN Á LÖGN

SAMÞYKKT AF BYGGINGARFULLTRÚA
10 DES. 2003
BYGGINGARFULLTRÚINN VESTMANNAEYJUM

TENGING VIÐ DREIFILÖGN
1:5

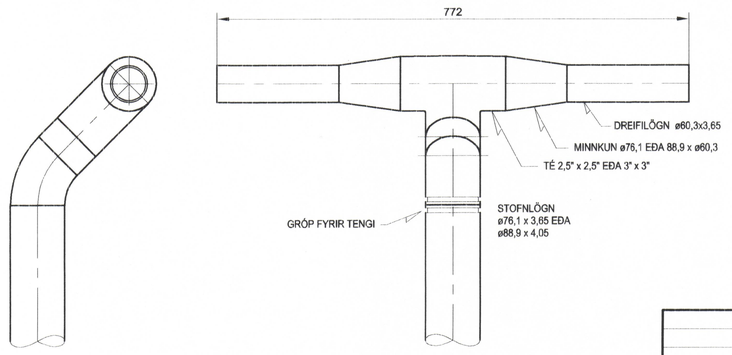

Egill Hólmgeirsson
Kt. 180160-2649
EA

W:\skeljungur\#1640, Kæling\Lagnir.dwg

Teikning nr.	Tilvísun á teikningu
13K-36, bl. 4	SKÝRINGAR
13K-34, bl.2	OLÍUGEYMAR, GRUNNMYND

Br.	Dags.	Eðli breytingar	Br.	Yf.	Samþ.

Mkv. 1:50
Vörpun

VGK VERKFRÆÐIRÁÐGJAFAR FRV
VERKFRÆÐISTOFA GUÐMUNDAR OG KRISTJÁNS hf
Laugavegi 178 - 105 Reykjavík - Sími 5400 100

Hannað	Teiknað	Yfirfarið	Samþykkt	Dags.
VMM	VMM	EA	EA	5.11.03

SKELJUNGUR - ODR
EIÐIÐ, VESTMANNAEYJAR
DREIFILAGNIR
SÉRMYNDIR
KÆLILAGNIR

Teikn. nr. 13K-37
Verk nr. 1901
Blað nr. 5

Þessa teikningu má hvorki fjölfalda né afefla til þriðja aðila án okkar samþykkis. Brot á höfundarétti verður vað. lög.