Vestmannaeyjar
Sigurður Smári Benónýsson
Tími: 10.09.2024 8:29
Undirritað í OneCRM
Samþykkt af byggingarfulltrúa

Hönnuður
Emil Þór Guðmundsson
Tími: 10.09.2024 10:19
Undirritun hönnuðar
Undirritað með OneSign

Grunnmynd
M 1:100

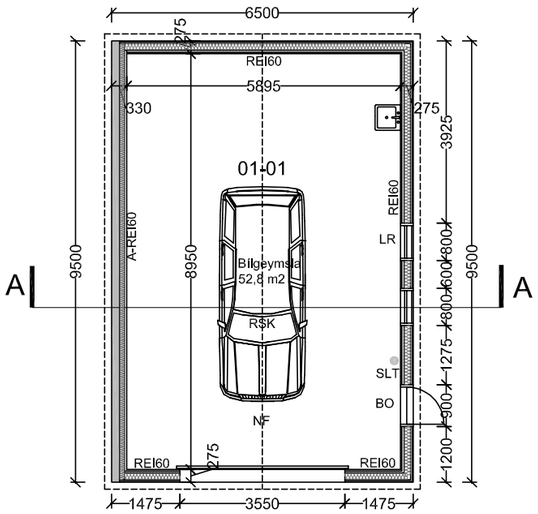

SNIÐ A-A
M 1:100

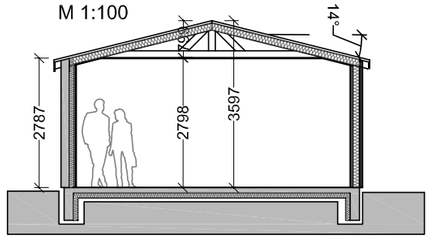

Útlit Austur
M 1:100

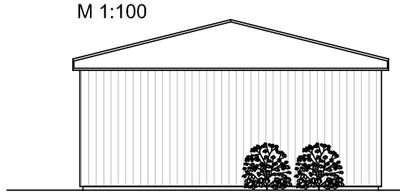

Útlit Vestur
M 1:100

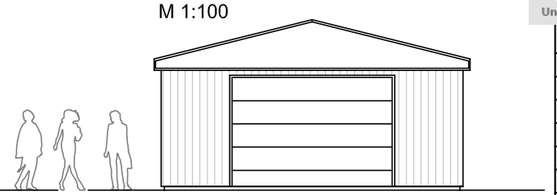

Útlit Suður
M 1:100

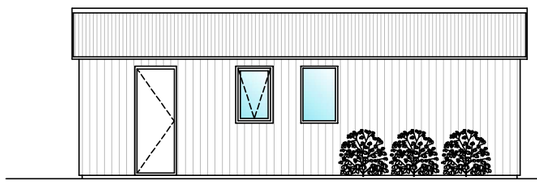

Útlit Norður
M 1:100

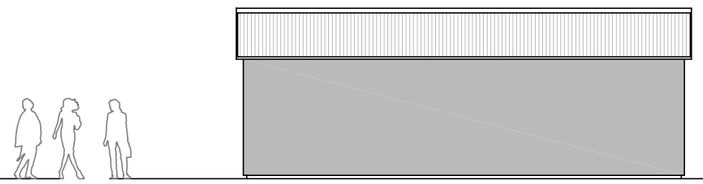

Byggingarlýsing/Greinargerð

Undirstöður og botnplata
Undirstöður og botnplata er steinsteypt á hefðbundinn hátt.
Undir botnplötu og innaná sökkulveggi komi 100mm EPS einangrun.
U gildi botnplötu er 0,2.

VEGGIR:
Veggur að lóðarmörkum Búhamars 64 er 180mm staðsteyptur á hegðbundinn hátt, einangraður að innanverðu með EPS einangrun og múraður. Steypa nær upp í efstu klæðningu þaks.
Aðrir útveggir eru timburgrind 45x145 (c/c 600) mm fura, klædd að utan með OSB/3 12 mm krossvið.
Utaná OSB/3 kemur TYVEK öndunardúkur, síðan 45x45 furulistar og að lokum veðurkápan sem er bárað stál í sama lit og íbúðarhús.
Einangrun í útveggjum er 125 mm vegg með varmaleiðnitölu minni en 0,035 W/m2K.
U gildi útveggja er 0.3.
Allir gluggar verða ál tré gluggar. Gler í glugga verður með varmaleiðnitölu minni eða jafnt og 1,8 W/m2K. Allir útveggir úr timbri verða klæddir að innan með 12mm gifsi.

ÞAK:
Þakið er byggt upp með kraftsperrum úr furu. Klætt er ofan á þakása með borðaklæðningu.
Ofaná borðvið kemur víðurkenndur asfalt- pappi og síðan þakstál.
Klætt er neðan í þakása með 12mm gifsi. Loftun þaks skal vera 1000 mm2/m2 þaks
Einangrun í þaki er 220 mm steinull, þakull.
U gildi þaks er 0.2.

LAGNIR:
Húsið er upphitað með ofnakerfi. Neysluvatn er með rör í rör kerfi.

EINGÖGNGU ER HEIMILT AÐ NOTA BYGGINGAVÖRUR SEM HAFA HLOTIÐ VOTTUN ÞARTILBÆRRA AÐILA EÐA ERU CE-MERKTAR, SAMANBER KAFLA VIII Í MANNVIRKJALÖGUM.
VEGGIR OG ÞAK ERU EI30, KLÆÐNING Í FLOKKI 2.
Í HÚSIN SKAL SETJA REYKSKYNJARA OG HANDSLÖKKVITÆKI.

ÚTGÁFUFERILL

NÚMER.	DAGS.	SKÝRINGAR.	UNNIÐ.

DAGS.	SAMRÆM.HÖNNUÐUR.

Helstu stærðir:
Birt stærð bílgeymslu 61,2 m2
Rúmmál bílgeymslu.....197,1 m3

Stærð lóðar.....750 m2
Samanlagt nh.....0,25

U-gildi byggingarhlutaskal vera eftirfarandi eða betra:
Þak.....0,2 W/m2K
Útveggur.....0,3 W/m2K
Gluggar.....2,0 W/m2K
Gler.....1.0 W/m2K
Hurðir.....3,0 W/m2K
Gólf á fyllingu.....0,2 W/m2K
Gólf að óupphituðu rými.....0,3 W/m2K
Gólf að útilofti.....0,2 W/m2K

Skýringar:
BO merkir björgunarop
VLR merkir vélrænt-loftræst rými
RSK merkir reykskynjari
SLT merkir slökkvitæki
NF merkir gólfniðurfall

EMIL ÞÓR GUÐMUNDSSON FTFÍ

HAMRABORG 10
200 KÓPAVOGUR
GSM: 898 9517
NETFANG: emil@emil.is
kt: 280456-3499

HEITI VERKS:
Búhamar 62

HEITI TEIKNINGAR:
Grunnmynd, útlit og skýringar

MKV:	DAGS.	VERK NR	
1:100	13.03.2023		
TEIKNAÐ.	YFIRFARIÐ	SAMÞYKKT	NR. TEIKNINGAR
EÞG	EÞG	EÞG	BN01
DAGS.UNDIRSKR.	NAFN HÖNNUÐAR		
	EMIL ÞÓR GUÐMUNDSSON		
UNDIRSKR.HÖNNUÐAR			ÚTGÁFA