BÚHAMAR 88 Vestmannaeyjum.

1861

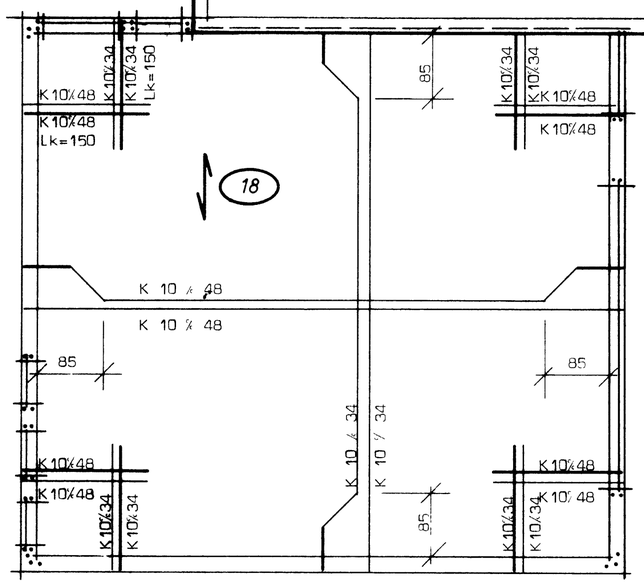

Þakplata MKV. 1.50.

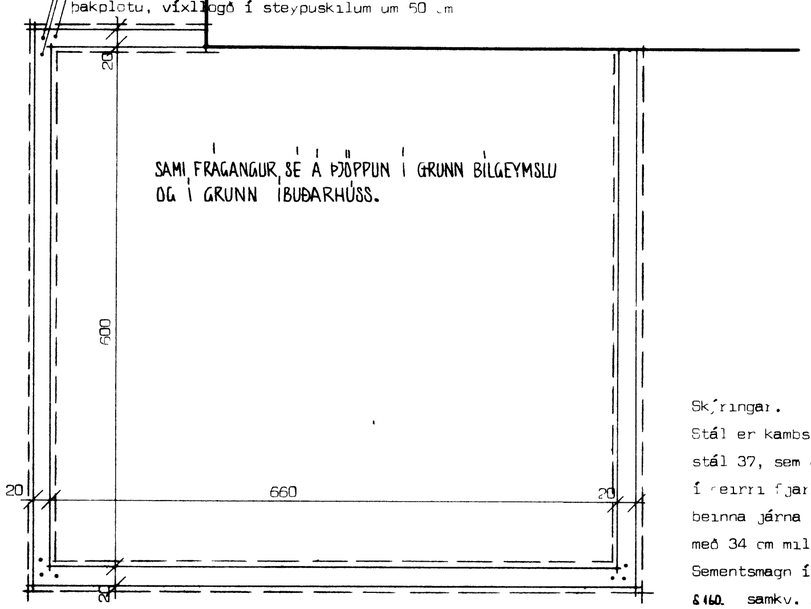

Undirstöður MKV. 1.50.

Merkingar.

merkir járn í efra borði í plötu.

járn í neðra borði í plötu.

að réðstu járn í plötu liggi samsíða merki

að tala í hring sé plötuþykkt í cm.

$\sigma_{jarð} = 0.9$ KP/CM²

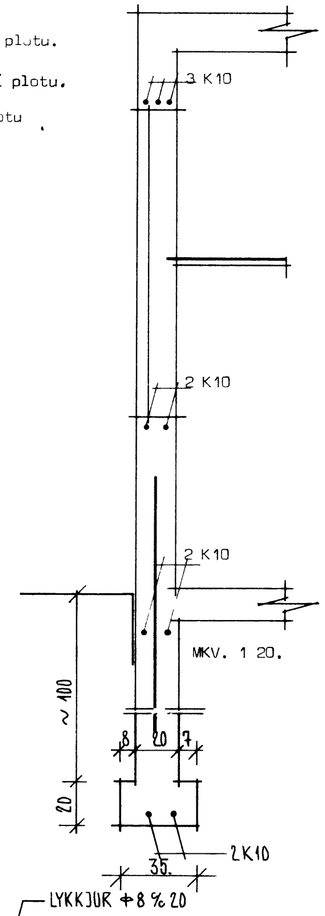

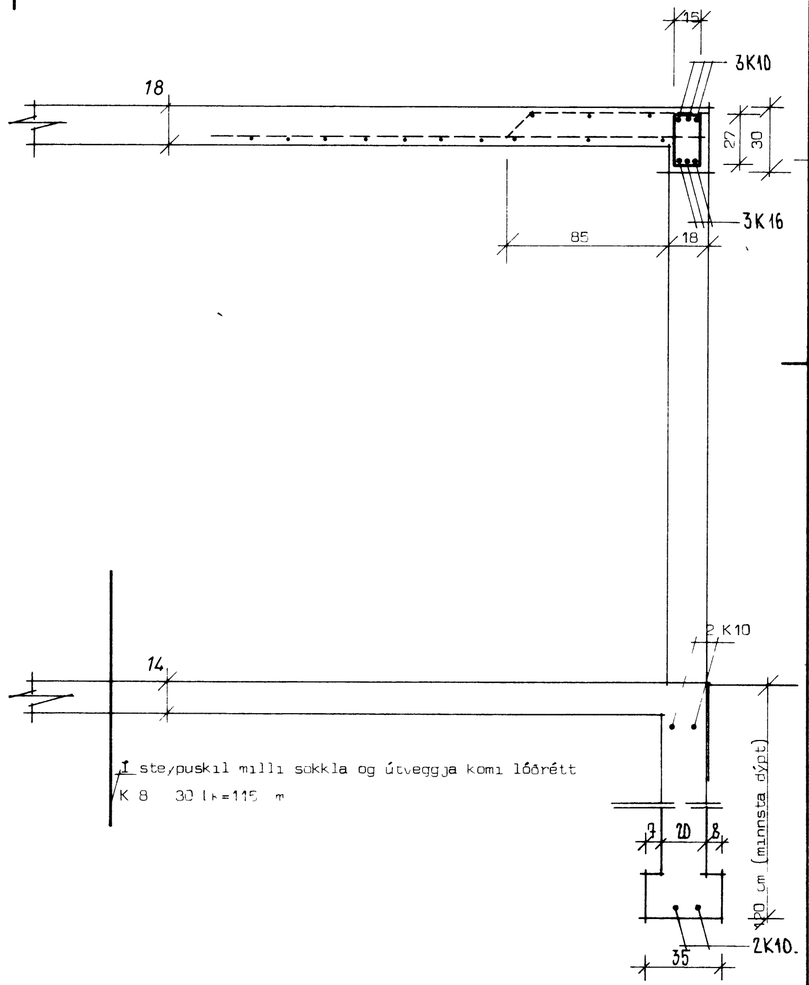

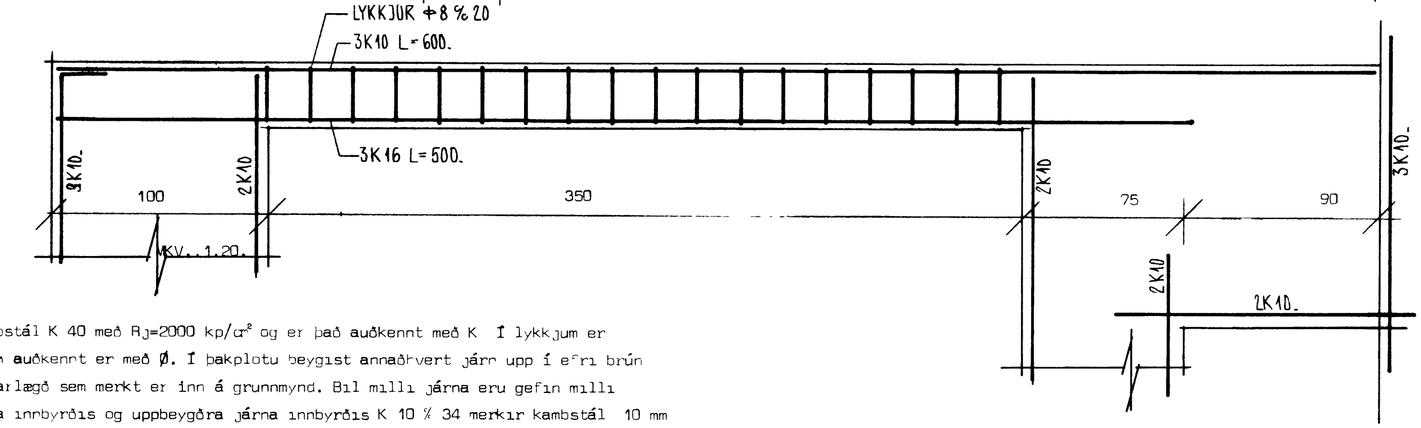

Skýringar.

Stál er kambstál K 40 með Rj=2000 kp/cm² og er það auðkennt með K Í lykkjum er stál 37, sem auðkennt er með Ø. Í þakplötu beygist annaðhvert járn upp í efri brún í reirri fjarlægð sem merkt er inn á grunnmynd. Bil milli járna eru gefin milli beinna járna innbyrðis og uppbeygðra járna innbyrðis K 10 % 34 merkir kambstál 10 mm með 34 cm millibili milli járnamiðja þeirra járna er hafa sama form.

Sementsmagn í steypu sé í sökkulveggjum, neðstagólfi og útveggjum 250 kg/m³ eða S 160. samkv. ÍST 10, en í loftplötu séu 300 kg/m³ eða S 200 nota skal loftblendi og víbrera steypuna, sigmál steypu sé 4 – 6 cm.

Upp með og undir glugga og hurðaop komi 2 K10 en yfir op komi 3 K10 og nái 60 cm útfyrir op.

BÚHAMAR 88 VESTMANNAEYJUM.	Húsnæðisteiknistofan s/f. Suðurlandsbraut 20. Rvík.
Bílgeymsla, járnbent steypa	sími 86810. MKV. 1:50.1 20. Verk nr. 5040
	Sigurður Þorláksson