(1678)

SAMÞYKKT Í BYGGINGANEFND
27.01.91
BYGGINGAFULLTRÚINN Í VESTMANNAEYJUM

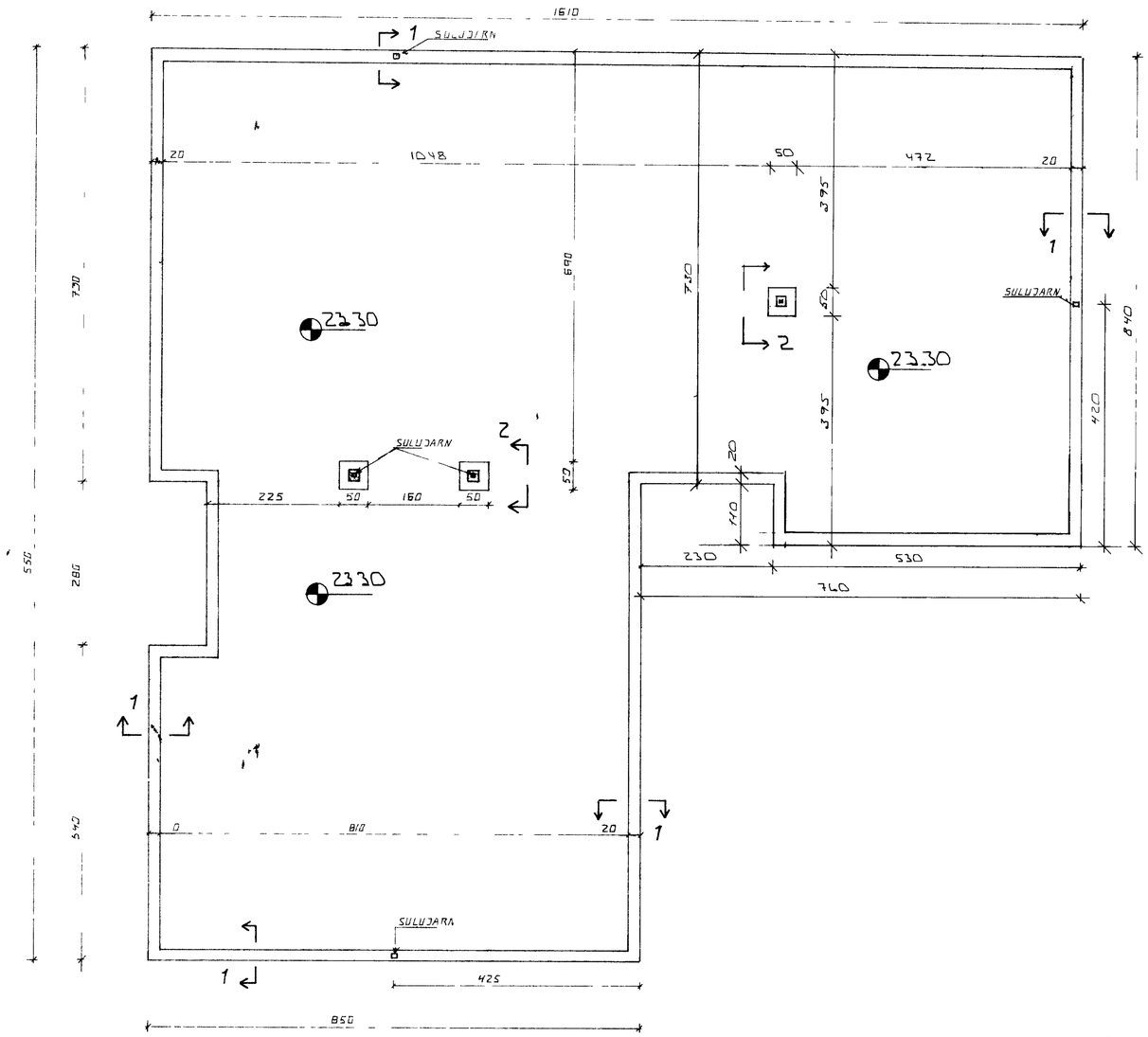

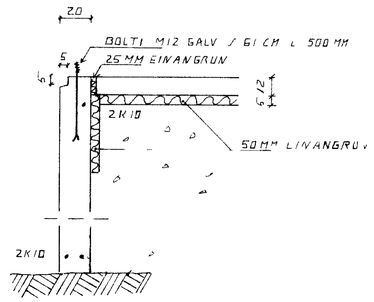

SNIÐ 1 1:20

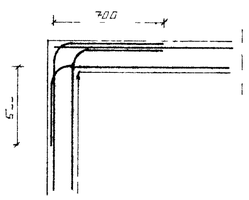

TENGING JÁRNA Á HORNUM

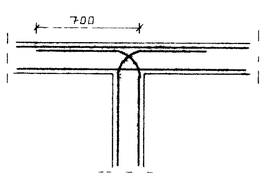

TENGING JÁRNA VIÐ MILLIVEGG

SKÝRINGAR

STEYPA ALL S EYPA SKAL EÐA 520G Í STEYPU SKA
LOFTBLENDI BÆTNG AÐ LOFT NÚ HAL
SIGMAL SKAL VERA 6 0 M
STEYPUHULA Á JÁRNUM SKAL VERA 2 3 CM

STÁL STÁL SKAL VERA KAYBSTA KS 40 MÓ
Gr 4000 KP/CM²

EINANGRUN UNDIR PLÖTU KOMI 50 MM PÓLYSTREY NÚ
HARÐPRESSUÐ ÞÉ 25 - 30 KG M³
EINANGRUN NÁ AMK GÓLF NIÐUR FYRIR PLÖTU

FYLLING Í UNDIRSTÖÐUR KOMI GRÚSAR EÐA ÖRA N
OG ÞJAPPIST LÓÐUM MEÐ TITRARA
RAÐIST AF STÆRÐ ÞJÖPPUNNAR

HÆÐ Á UNDIRSTÖÐUM ME RUT

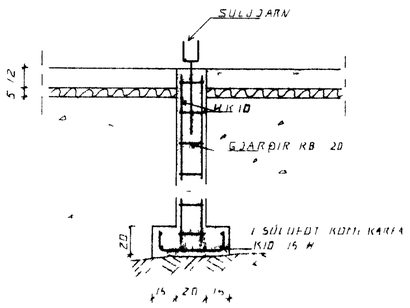

SNIÐ 2 1:20

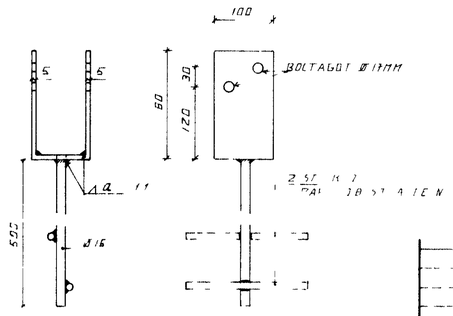

FESTIJÁRN FYRIR SÚLUR 1:5

ÁR NR	DAGS	EÐLI BREYTINGAR	SÍ

BÚHAMAR 42 VESTMANNAEYJUM
UNDIRSTÖÐUR GRUNNMYND - SNIÐ

MÆLIK 1:50 20

SIGURÐUR ÞORLEIFSSON TÆKNIFRÆÐINGUR FÍT
STRANDGÖTU 11 HAFNARFIRÐI SÍMI 5117

DAGS JAN 90
TEIKN
VERK 9104
BLAÐ 1-01