1657

SNEIÐINGAR Í UNDIRSTOÐUR

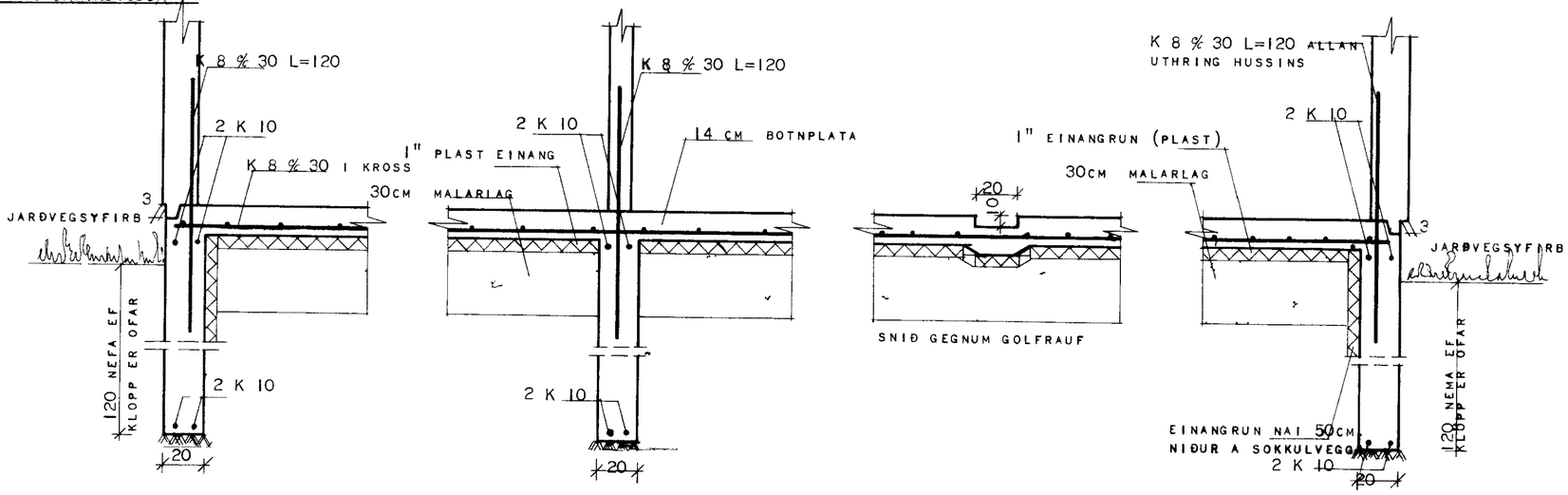

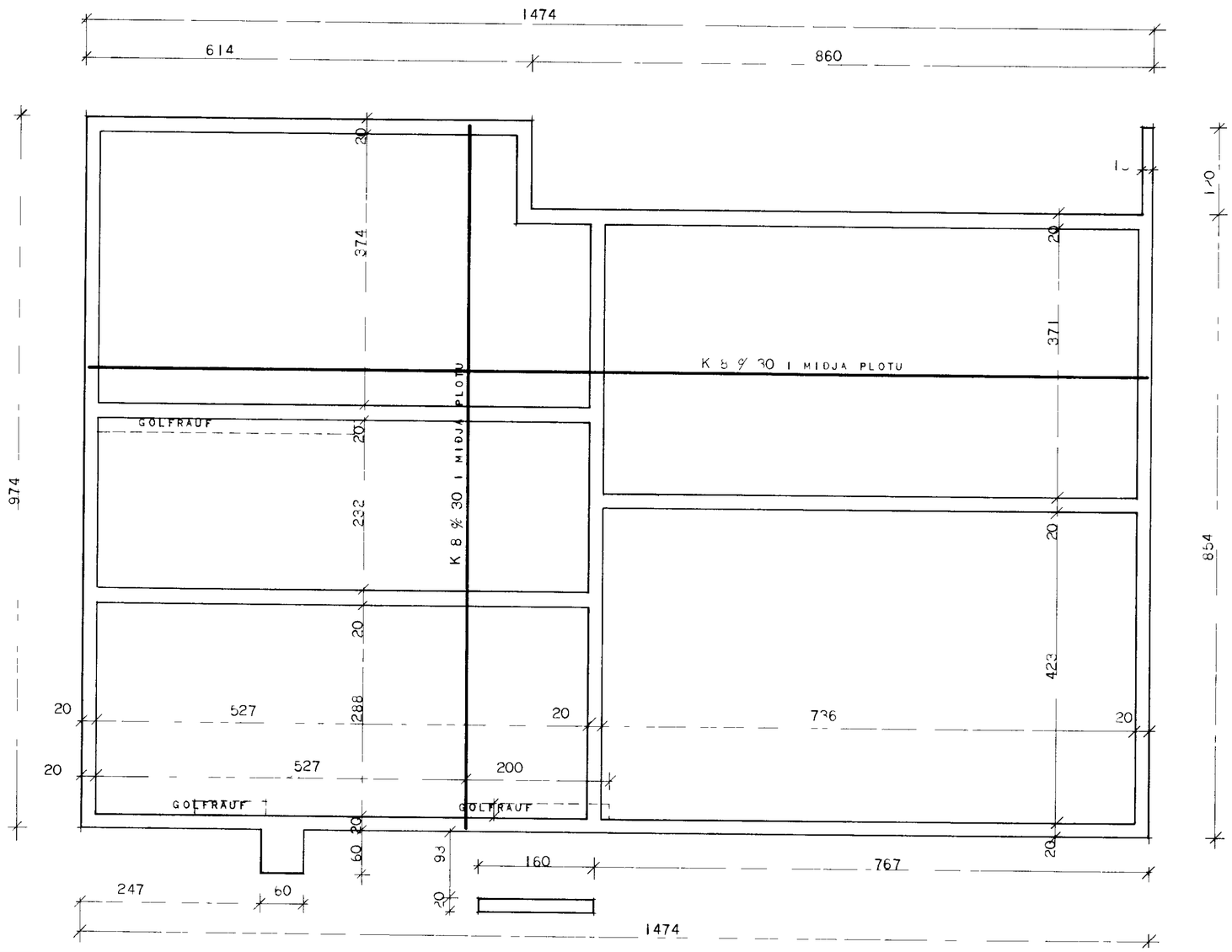

SKÝRINGAR

GRAFA SKAL ALLAN LAUSAN JARÐVEG UR GRUNNI OG FYLLA Í STAÐINN MEÐ MOLDARLAUSRI MÖL OG ÞJAPPA HANA Í 30 CM LÖGUM. VÆTA SKAL HVERT LAG AÐUR EN ÞJAPPAÐ ER GRAFA SKAL FYRIR UNDIRSTOÐUVEGGJUM NIÐUR Á FASTANN BOTN OG HREINSA VEL UNDAN VEGGJUM AÐUR EN MÓT ERU SMÍÐUÐ

BREIDD Á UNDIRSTOÐUVEGGJUM SE 20 CM EF Í GRUNNI ER KLÖÐ EÐA MÖKELLA SE UM ANNAN JARÐVEG AÐ RÆÐA Í GRUNNI SKAL HAFT SAMRAÐ VIÐ TÆKNIDEILD

H M S R DÝPT Á UNDIRSTOÐUVEGGJUM SE MINNST 1 2M NIÐUR FYRIR JARÐVEGSYFIRBORÐ NEMA KLÖÐ SE OFAR Í GRUNNI, ÞÓ SKULU UNDIRSTÖÐUVEGGIR EIGI VERA GRYNNIR EN 30 CM NIÐUR FYRIR EFRI BRÚN Á BOTNPLÖTU

Í UNDIRSTOÐUM OG BOTNPLÖTU SE STEYPA S 160 SAMKV ÍST 10

NOTA SKAL LÓFTBLENDI OG VIBRERA STEYPUNA SÍGMAL STEYPU SE 5 10 CM

NOTA SKAL KAMBSTÁL Ks 40 MEÐ LEYFILEGA SPENNU RJ=2000 KG/CM²

Í UNDIRSTOÐUVEGGJUM SEU 2 K 10 EFST OG NEÐST SBR ÞVERSNIÐ LARETT JARN SEU HEIL UM HORN EÐA VIXLLÖGÐ UM 60 CM

ÖLL MÁL Á TEIKNINGUNNI ERU Í CM NEMA ÞVERMÁL JARNA SEM ERU Í MM

HÚSNÆÐISMÁLASTOFNUN RÍKISINS
LAUGAVEGI 77 REYKJAVÍK
SÍMI 28500

VERKNR	BLAÐNR
10600	

UNDIRSTOÐUR

HANNAÐ	BJ G	STAÐFERT	
REIKNAÐ	BJ G	YFIRFARIÐ	
TEIKNAÐ	A G	BREYTT	
KVARÐI	1 50 , 1.20		

Magnús Ingólfsson