BRIMHÓLABRAUT 22A.

VESTMANNAEYJUM.

BÍLGEYMSLA.

KR. M. SLÖNGUSTÚT.

1304

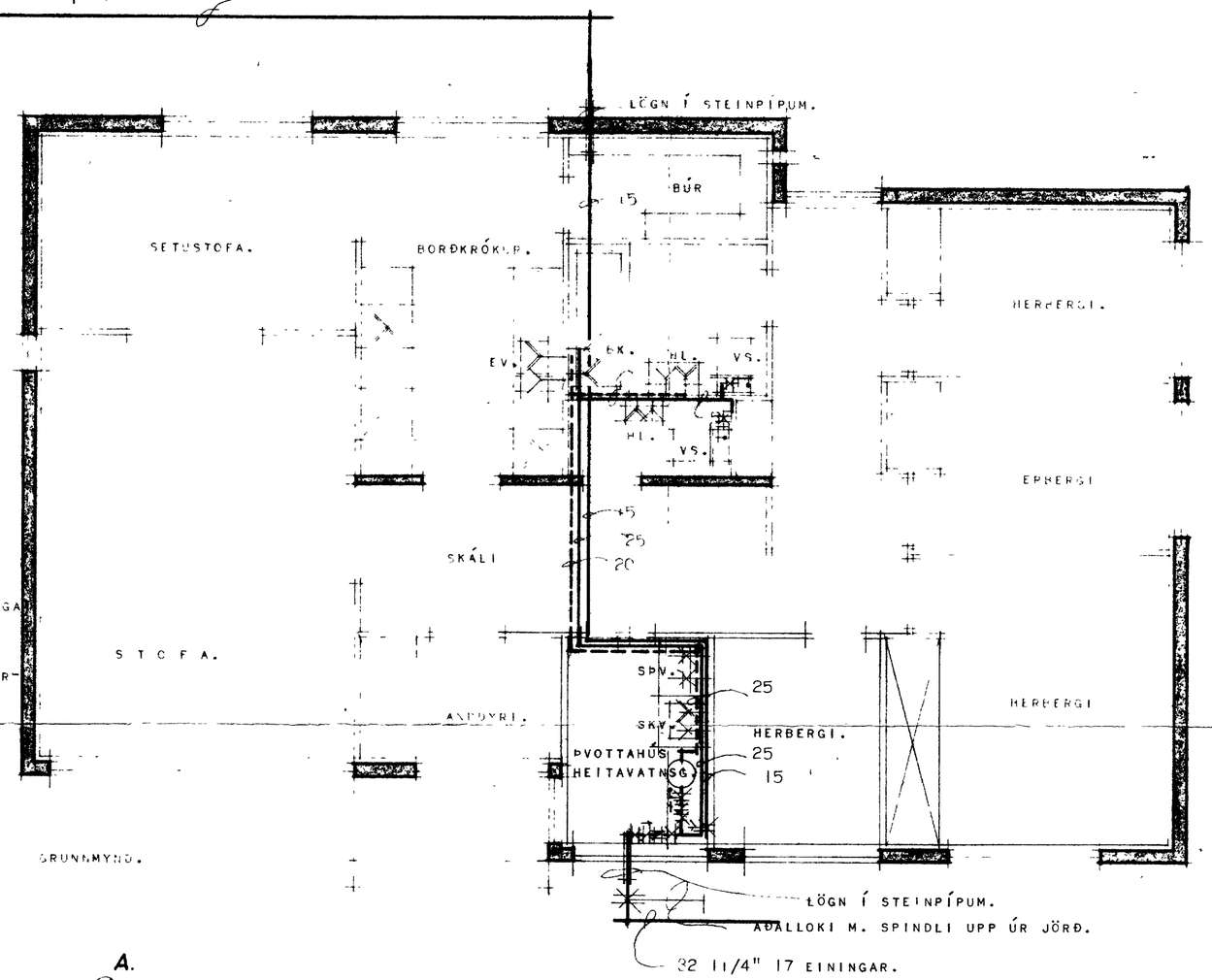

KALDAVATNSPÍPUR Í GÓLFRAUFUM SKAL BIKA MEÐ ASFALT PRÍMER OG MEÐ HEITU ASFALTI. SÍÐAN VEFJA MEÐ STRIGA OG BIKA AÐ LOKUM MEÐ HEITU ASFALTI.
KALDAVATNSPÍPUR MEIGA EKKI LIGGJA UNDIR GÓLFPLÖTU ÞÓRUVÍSI EN Í STEINPÍPUM EÐA ÞÉRU SAMÞÉRILEGU.
EINANGRA SKAL VATNSLAGNIR MEÐ 2 CM ÞYKKUM GLERULLARHÓLKUM. VEFJA SKAL PLASTDÚK UTAN UM EINANGRUN ÁÐUR EN GÓLFRAUFAR ERU FYLLTAR STEYPU.

ATH. EFNI OG FRÁGANGUR LAGNA SÉ Í SAMRÆMI VIÐ REGLUGERÐ UM VATNSLAGNIR.

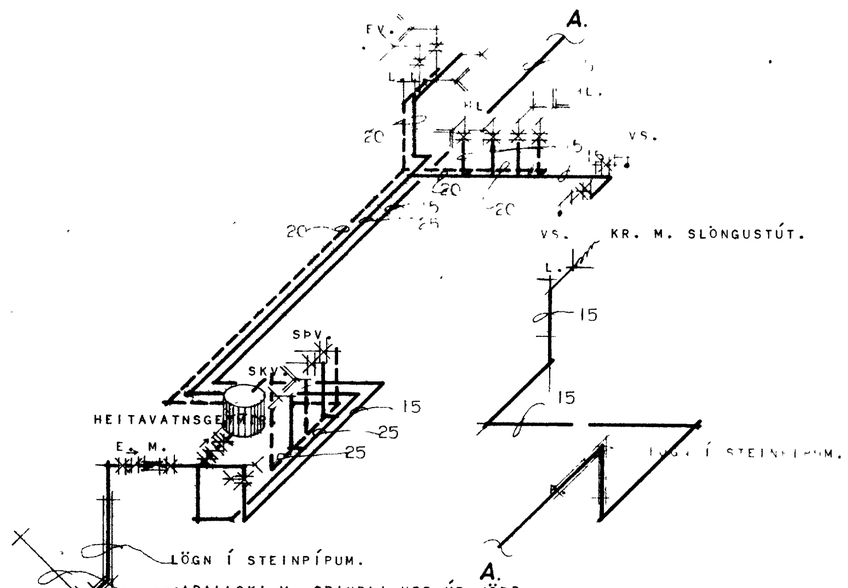

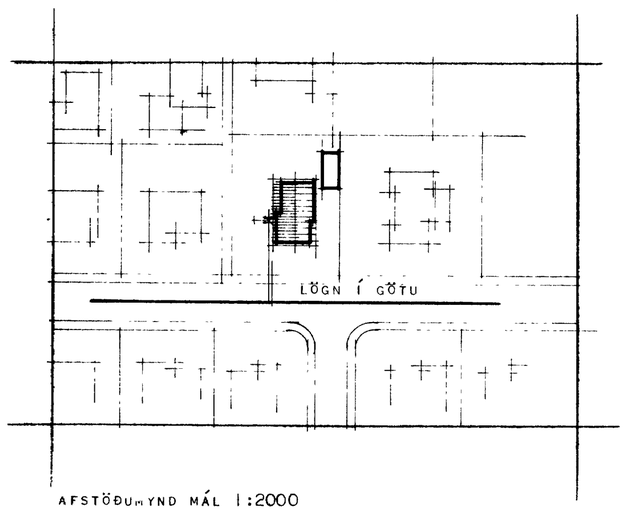

AFSTÖÐUMYND MÁL 1:2000

TAFLA YFIR TÖPPUNARSTAÐI.

SK.	TÆKI. HEITI.	KALDIR KR. VÍDD MM FJ	15	20	HEITIR KR. VÍDD MM EIN	15	20	FJ
TL	HANDLAUG	2	2		2	2		2
BK	BAÐKER							
EV	ELDHÚSVASKUR							
KR	KRANI							
SÞV	SJÁLFV. ÞVOTTAVÉL.							
SKV	SKOLVASKUR.							
Á	ÁFYLLI CARHANI							
VS	VATNSSALERNI	2	2		2			
					6			2

SAMTALS TÖPPUNAREINI ÁRK 7

VÍDD FORLAGNA ER 32 MM.
VÍDD EIMÆÐAR ER 32 MM.
Í BÚTUNNI ER ....MM STÁL, STEYPUJÁRNSPÍPA.

MERKINGAR:

- KALT VATN.
- HEITT VATN.
- TÖPPUNARSTAÐUR KALT VATN.
- TÖPPUNARSTAÐUR HEITT VATN.
- RENNILOKI.
- RENNILOKI M. SPINDLI UPP ÚR JÖRÐ.
- TÆMINGARVENTILL.
- EINSTREYMILOKI.
- ÞRYGGISVENTILL.
- FLOTKRANI.
- LOFTPÍPA.
- MÆLIR.

VÍSIR SMÁLASTOFNUN RÍKISINS	
VATNSLAGNIR Í: GRUNNMYND MÁL 1:50; AFSTÖÐUMYND MÁL 1:500; ÞÍMMYND MÁL 1:50	EINBÝLISHÚS
	VERK 1142
	BLAÐ 1 AF 1
	1972