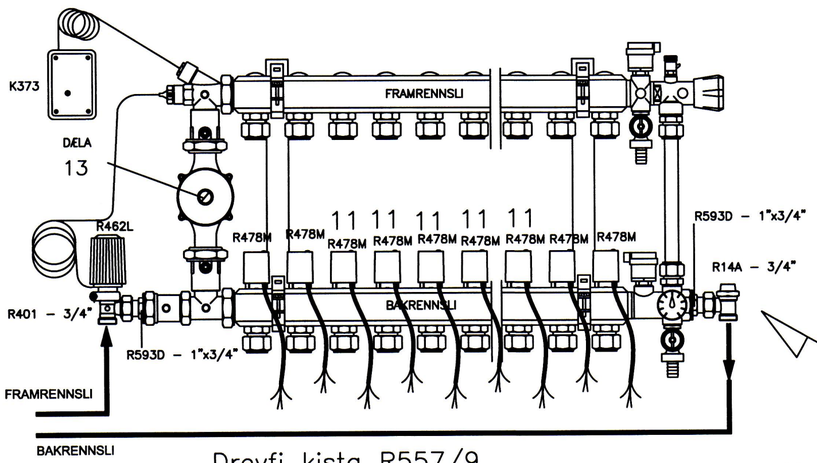

Dreyfi kista R557/9

TENGIKISTA HITALÖGN SKEMATISK
MERKJA SKAL ALLA TENGISTADI MED VARANLEGRI MERKINGU

1 STK. VID TENGIGRIND OG 1 STK. Í TVOTTAHÚSI

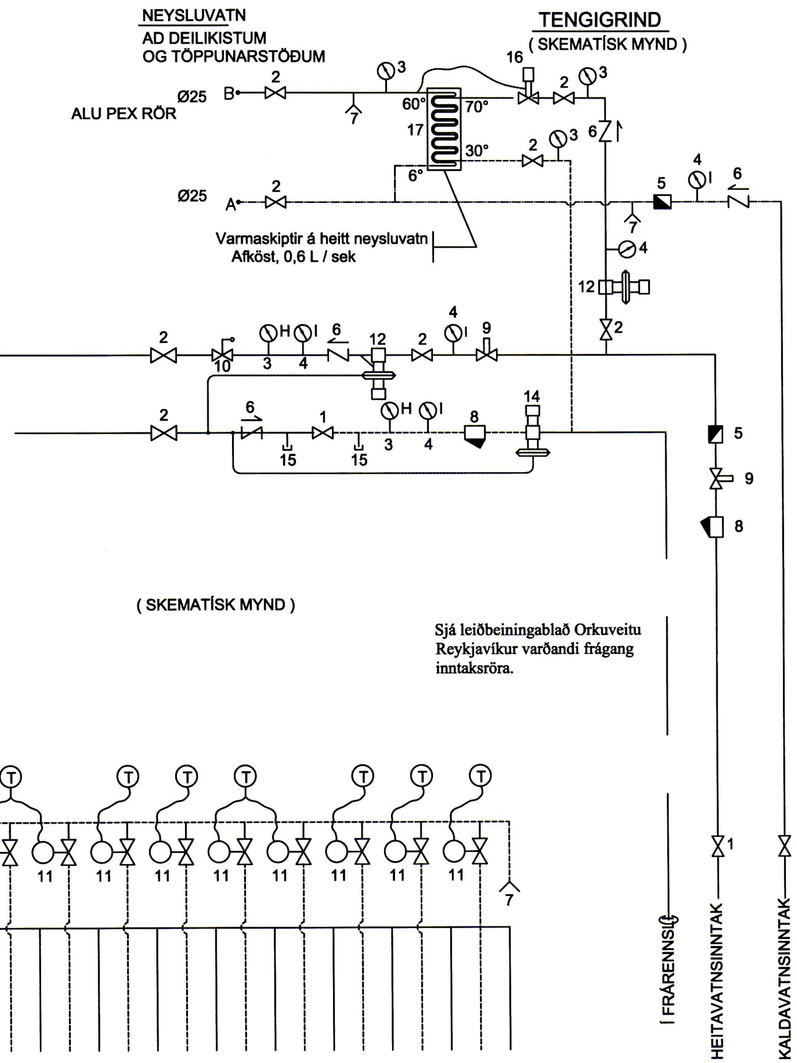

Skýringar:

1. Kúluloki
2. Renniloki
3. Hitamælir
4. Þrýstingsmælir
5. Rennslismælir
6. Einstreymisloki
7. Tæmingarloki
8. Sía
9. Hemill
10. Öryggisloki - 6 Kg/cm²
11. Stilliloki stýrist af lofthitanema staðsettum í viðkomandi rými.
12. Þrýstijafnari t.d. DANFOSS AVD 15
13. Dæla t.d. GRUNDFOS UPS-B 25-80 afköst 0,5 l/s dP 6 mvs
14. Slaufuloki t.d. DANFOSS AVDA-15
15. Tengimöguleiki fyrir snjóbræðslu
16. Hitastýrður loki.
17. Varmaskiptir neysluvatns.

HITASTIG VATNS INNÁ GÓLFHITASLAUFU SKAL EKKI IFIRSTÍGA 42 °C

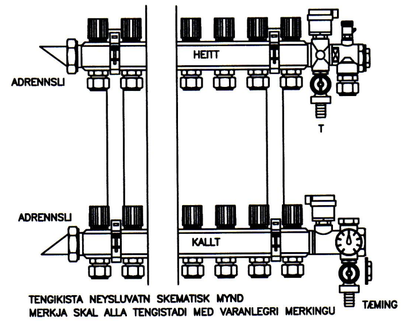

TENGIKISTA NEYSLUVATN SKEMATISK MYND
MERKJA SKAL ALLA TENGISTADI MED VARANLEGRI MERKINGU

WIRSBO PE–PEXø16x2.0 MM
MED SÚREFNISKÁPU

GÓLFHITALAGNIR–DEILIKISTA
SÉU TENGISTADIR FÆRRI
LOKAST FYRIR TÁ TENGISTADI SEM OFAUKID ER

Allt lagnaefni rör og fittings skal vera frá viðurkenndum framleiðanda og vottað af þartilbærum aðila.
Öll vinna við lögn skal framkvæmd skv. leiðbeiningum og fyrirmælum framleiðanda lagnaefnis.

HITALÖGN Í GÓLFI :.

Í GÓLFHITALÖGNINA ERU NOTADAR 16/2 mm PEX PLASTPÍPUR MED SÚREFNISSPERRU. AÐ LOKINNI NIÐURSETNINGU OG TENGINGU SKAL TRÝSTIPRÓFA GÓLFHITAKERFID MED SKV. FYRIRMÆLUM FRAMLEIDANDA OG SKAL LÖGNIN STANDAST PRÓFID ÁÐUR EN LÖGN ER HULIN

PÍPURNAR LEGGJAST MED 10 cm , 15 cm EDA 20 cm MILLLIBILI. FRÁ ENDANLEGU GÓLFYFIRBORÐI OG NIÐUR Á LAGNIR SKULU VERA 4 cm.

SJÁ FREKARI SKÝRINGAR ER AÐ Á BLADI HV 1

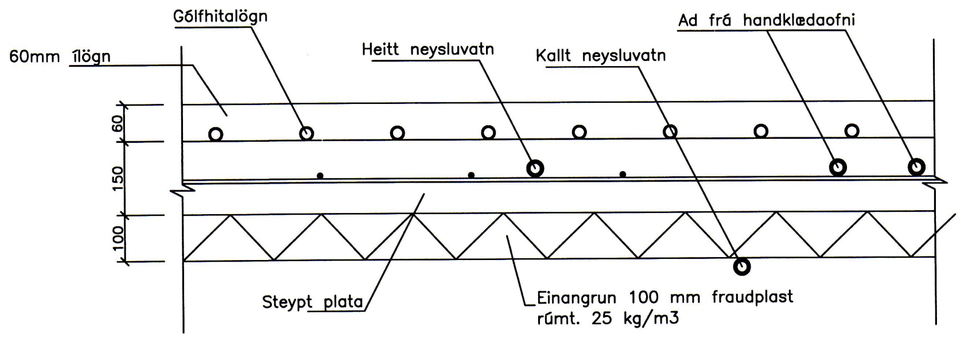

STADSETNING HITA OG VATNSLAGNA Í BOTNPLÖTU

Brimhólabraut 36

Vestmannaeyjum

TENGIMYND

VATNSLÖGN OG HITALÖGN

ABS -teiknistofa-
Jóhannes Pétursson
Byggingatæknifræðingur
Kt. 010448-3959
S: 567-5107

Hannað:	JP. johp@simnet.is	Dagsetning:	25.01.13
Teiknað:	J.P.	MKV:	
Samþykkt:		Nr. teikningar:	HV-01