526

SAMÞYKKT AF BYGGINGARFULLTRÚA
27. NÓV. 2019
BYGGINGARFULLTRÚINN Í VESTMANNAEYJUM

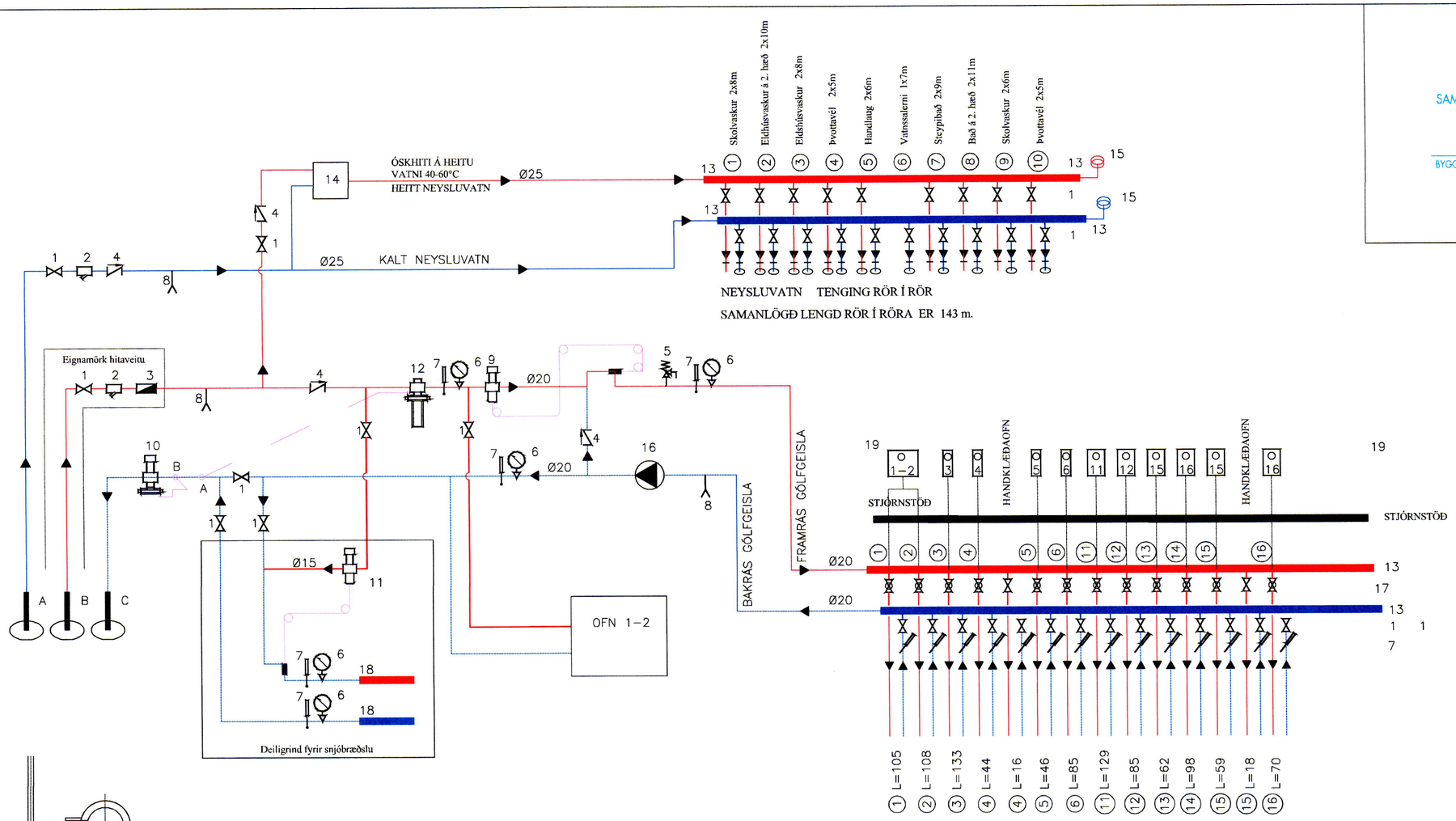

TENGINGU A & B
Á AÐ GERA ÚR HLIÐ RÖRS

SAMANLÖGÐ LENGD GÓLFGEISLARÖRA ER 1024 m.
SAMANLÖGÐ LENGD ÍDRÁTTARRÖRA ER 75 m.
RÖR Í RÖR FYRIR HANDKLÆÐAOFN ER 34 m.
HITAMÆLIR KOMI Á BAKRÁS HVERRAR SLAUFU.
STJÓRNLOKI FYRIR HVERJA SLAUFU
STÝRIST AF HITANEMA Í HERBERGI.
HITANEMI STAÐSETJIST Á INNVEGG
SKV. FYRIRMÆLUM FRAMLEIÐANDA
(1.5m - 1.8m FRÁ GÓLFI).

KERFISMYND HITA– OG NEYSLUVATNSKERFIS

A INNTAK VATNSVEITU
B INNTAK HITAVEITU
C AFRENNSLI HITAVEITU
▶ RENNSLISSTEFNA
1. RENNILOKI EÐA KÚLULOKI
2. SÍA
3. VATNSMÆLIR
4. EINSTREYMISLOKI
5. ÖRYGGISLOKI 6 Bar
6. ÞRÝSTIMÆLIR
7. HITAMÆLIR
8. TÆMING
9. HITASTÝRÐUR LOKI (T.d. Danfoss AVTB20 20-60°C)
10. MÓTÞRÝSTIJAFNARI (T.d. Danfoss AVDA20) (STILLIST Á HÆSTU MÖGULEGU STILLINGU)
11. HITASTÝRÐUR LOKI (T.d. Danfoss AVTB15 20-60°C)
12. MISMUNAÞRÝSTIJAFNARI (T.d. Danfoss AVP20) (STILLTUR Á LÆGSTU MÖGULEGU STILLINGU)
13. TENGIKISTA ÚR STÁLI / KOPAR. STOFN KISTU ER Ø25 STÁL,
14. UPPBLANDARI Á HEITU NEYSLUVATNI. STILLANLEGUR 40°-60°C
15. HÖGGDEYFAR Á TENGIKISTUM NEYSLUVATNS. T.D. FLAMCO FLEXOFIT S
16. ÁLAGSSTÝRÐ DÆLA: 0,7 l/sek
17. MÓTORLOKI, TENGDUR VIÐ LOFTHITANEMA Í HVERJU RÝMI
18. TENGIKISTA ÚR STÁLI / KOPAR. STOFN KISTU ER Ø20 STÁL.
19. LOFTHITANEMI STAÐSETTUR Í HERBERGI

KERFISLÝSING:

HITAKERFI ER UPPBLÖNDUNARKERFI MEÐ DÆLU.

FRAMRÁSARHITI Á HITAKERFI STÝRIST AF HITASTÝRÐUM LOKA.

HITAMÆLAR ERU Á FRAM- OG BAKRÁS HITAKERFIS.

FRAMRÁSARLOKAR Á DEILIRÖRI GÓLFGEISLA STÝRAST AF LOFTHITANEMUM Í HERBERGJUM.
HANDKLÆÐAOFNAR ERU Í BAÐHERBERGJUM.
ALLIR OFNAR ERU HANDSTÝRÐIR Í DEILIGRIND GÓLFHITA.

KALT OG HEITT NEYSLUVATN ER NOTAÐ BEINT FRÁ VEITUM.

Varmaþörf.

Nr.	Herbergi	Hitaþörf W	Rennsli dt 5°C l/s	Þrýsitall í slöngu Bar
1-2	Bílskúr	2.760	0,066	0,53
3	Herbergi	1.500	0,075	0,67
4	WC	310	0,015	
5	Þvottahús	300	0,014	
6	Gangur/stigi	1.120	0,053	0,26
11	Miðrými	2.110	0,100	1.00
12	Eldhús	1.010	0,048	0,25
13	Herbergi	580	0,027	
14	Herbergi	970	0,046	
15	Bað	433	0,021	
16	Anddyri	900	0,043	
	Samtals:	11.990	0,571	

BR	DAGS	BREYTING		

HÖNNUN
HJARÐARHOLTI 11
800 SELFOSSI
SÍMI: 783 4180
NETFANG: kjartangardars@gmail.com

SGHÚS
EYRAVEGI 65
800 SELFOSSI
SÍMI: 578 3344
NETFANG: sghus@sghus.is
VEFFANG: www.sghus.is

EFFORT TEIKNISTOFA 028.19 26.06.19

Breiðabliksvegur 1 Vestmannaeyjum

Kerfismynd vatnslagna

HANNAÐ:	TEIKNAÐ	DAGSETNIG	VERKNÚMER
KG	KG	21.09.2019	2019-32
SKRÁARNAFN	SAMÞYKKT	130555-7649	TEIKNING NÚMER:
Breiðabliksvegur 1 Lagnir.dwg			331