PRENTAÐ: 31.8.2020 14:09:55

20200910-0004

SAMÞYKKT AF BYGGINGARFULLTRÚA
4. SEP. 2020
BYGGINGARFULLTRÚINN Í VESTMANNAEYJUM

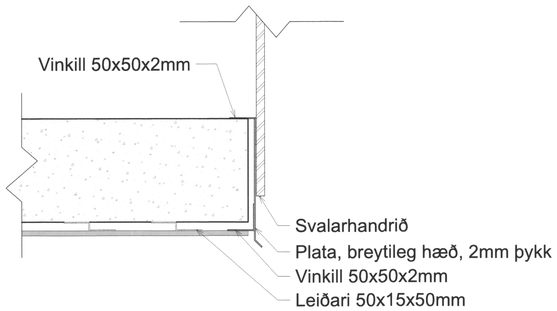

Svalarfrágangur, lóðrétt
mkv: 1 : 5

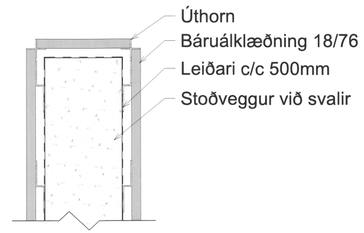

Lárrétt deili í svalarvegg
mkv: 1 : 5

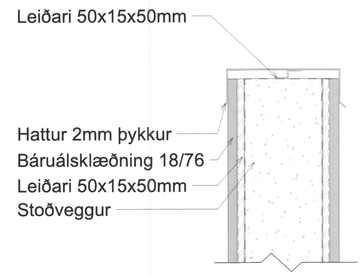

Lóðrétt deili í þakhatt
mkv: 1 : 5

SKÝRINGAR:

ÞAR SEM TIMBUR EÐA MÁLMLEIÐARAR EÐA FESTINGAR LIGGJA AÐ KALDRI STEYPU SKAL SETJA RÆMU AF TJÖRUPAPPA Á MILLI.

FYLGJA SKAL FYRIRMÆLUM FRAMLEIÐANDA VIÐ UPPSETNINGU Á BOLTUM, MÚRBOLTUM, FESTIJÁRNUM O.S.FRV.

ÚTGÁFUFERILL

ÚTG.	DAGS.	SKÝRINGAR	HANNAÐI	YFIRF.	SAMÞ.
01	31.08.20	VERKTEIKNING	ÞK	AMS	AMS

DAGS. UNDIRSKRIFTAR: 31.08.2020

F.H. MANNVITS (NAFN OG KT.): MANNVIT hf. Andri Hrafnkell Sigurðsson Kt. 170583-4429 AMS

DAGS. UNDIRSKRIFTAR

SAMRÆMINGARHÖNNUÐUR / HÖNNUNARSTJÓRI (NAFN OG KT.)

BYGGGT Á AÐALUPPDRÁTTUM - DAGS.: - ÚTGÁFA:

HÖNNUÐUR

MANNVIT
Urðarhvarfi 6 203 Kópavogi Sími: 422 3000 Fax: 422 3001
www.mannvit.is mannvit@mannvit.is Kt: 430572-0169

© ÖLL AFNOT OG AFRITUN TEIKNINGAR, AÐ HLUTA EÐA HEILD, ER HÁÐ SKRIFLEGU LEYFI HÖFUNDA.

HEITI VERKS

ENDURNÝJUN KLÆÐNINGA
ÁSHAMAR 57-63
900 VESTMANNAEYJAR

HEITI TEIKNINGAR

KLÆÐNINGAR
FRÁGANGSDEILI

FRUMÚTGÁFA	MKV.	STÆRÐ
01	1:5	A1

VERKNÚMER	VERKHLUTI	TEIKNINGANÚMER	ÚTGÁFA
3-851-239		000-CDR-0103	01

TÖLVUSKRÁL: C:\Mannvit\3851\3-851-239\05\Blokk-18.05.rvt