SAMÞYKKT AF BYGGINGARFULLTRÚA
31. MAR. 2011
BYGGINGARFULLTRÚINN I VESTMANNAEYJUM

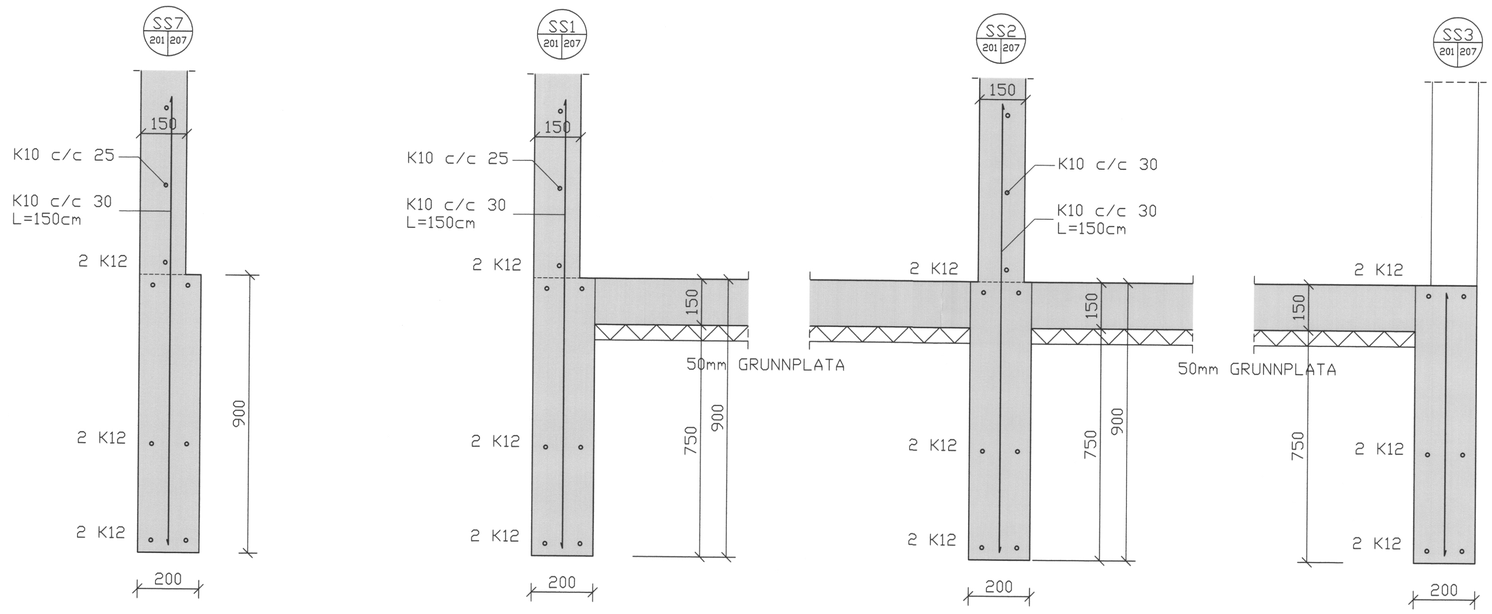

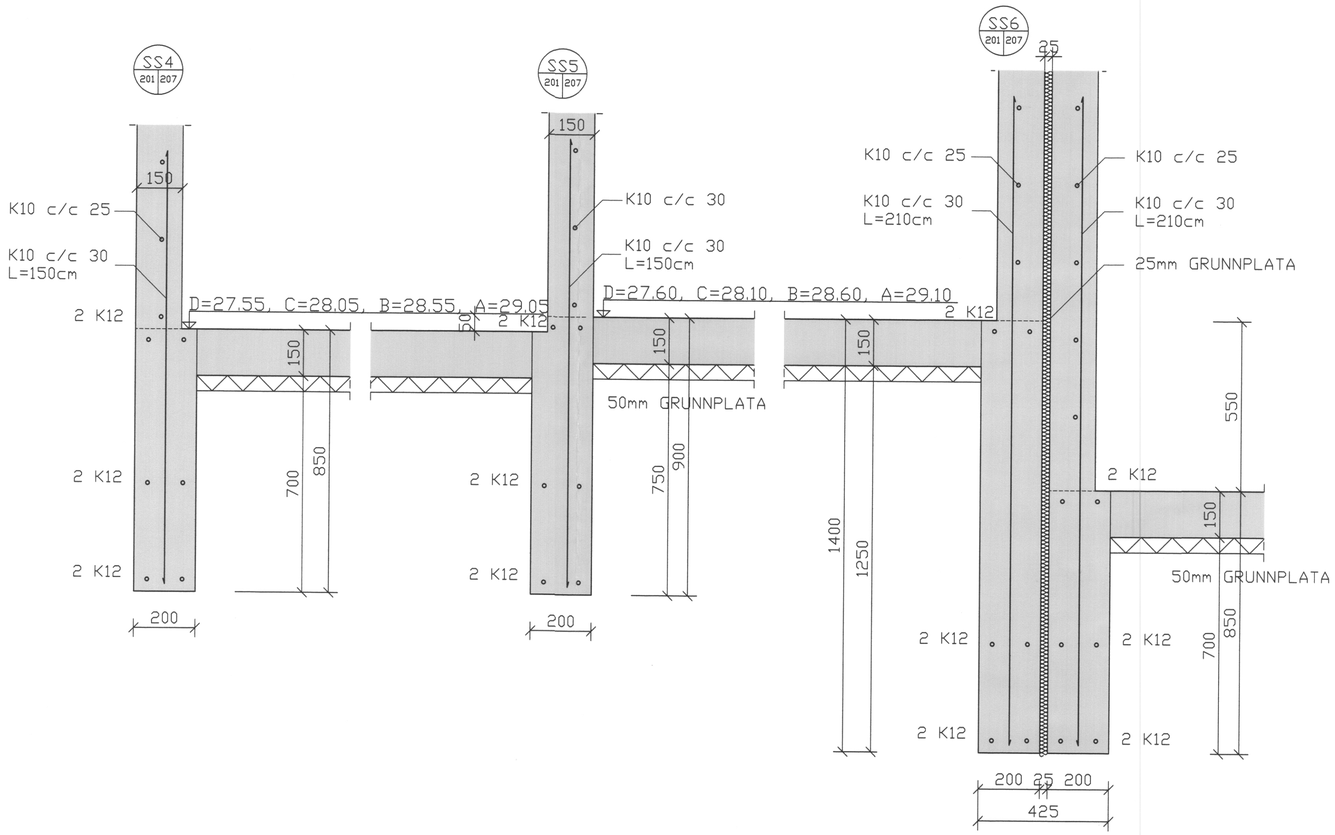

D			H		
C			G		
B			F		
A			E		
NR	DAGS.	BREYTING	NR	DAGS.	BREYTING

Dags.	Hannað	Verk.nr	Mælikvarði
OKT. 10	SP	1021	1/10
Yfirfarið	Teiknað	Teikn.nr	Breyting
	EA	207	
Samþykkt	SP 240859-2339		

Teiknistofa PZ ehf
Ráðgjafarverkfræðiþjónusta
FRV
Kirkjuvegi 23 900 Vestmannaeyjum Sími 481-2711 Fax-481-3076
Heimasíða http//www.teiknistofa.is Netfang pz@teiknistofa.is

Verkheiti
ÁSHAMAR 1A ,B,C OG D RAÐHÚS
VESTMANNAEYJUM

Verkefni
UNDIRSTÖÐUR
SÉRTEIKNINGAR

S:\verkefni\A-VERK\1021\ashamar1\600_teikn\1021-12.dwg, 207, 22.3.2011 15:16:17