SAMÞYKKT AF BYGGINGARFULLTRÚA
22. JÚNÍ 2011
BYGGINGARFULLTRÚINN I VESTMANNAEYJUM

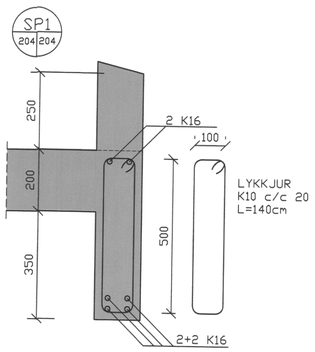

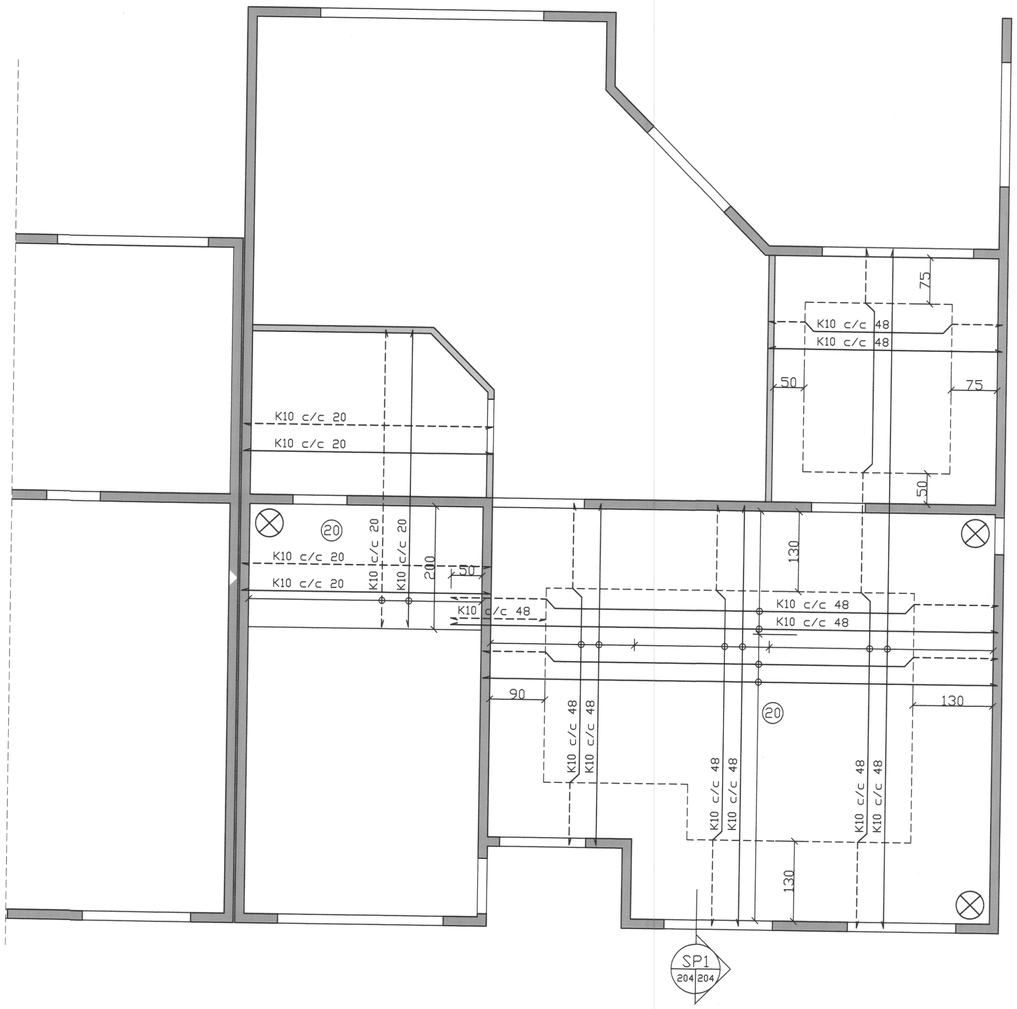

GRUNNMYND NORÐURHLUTI PLATA

NR	DAGS.	BREYTING	NR	DAGS.	BREYTING
D			H		
C			G		
B			F		
A	JÚNÍ 11	PLATA YFIR GEYMSLU OG SVEFNHERB.	E		

Dags.	Hannað	Verk.nr	Mælikvarði
MARS 11	SP	1021	1/50
Yfirfarið	Teiknað	Teikn.nr	Breyting
	EA	204	A

Samþykkt Skúrjón Pálsson 246759-2339

Teiknistofa PZ ehf
Ráðgjafarverkfræðiþjónusta
FRV
Kirkjuvegi 23 900 Vestmannaeyjum Sími 481-2711 Fax-481-3076
Heimasíða http//www.teiknistofa.is Netfang pz@teiknistofa.is

Verkheiti
ÁSHAMAR 1A ,B,C OG D RAÐHÚS
VESTMANNAEYJUM

Verkefni
GRUNNMYND NORÐURHLUTI
JÁRNBENT STEINSTEYPA

S:\Verkefni\VERK\1021\Áshamar 1\600_teikn\1021-12.dwg, 204, 21.6.2011 09:08:08