ÁSHAMAR 46 VESTMANNAEYJUM

Skýringar:

Bendistál er kambstál Ks 40 með Rj=2000 kp/cm²

Uppmeð og undir glugga og hurðaop komi 2 K 10 en yfir op komi 3 K 10. 50.cm. út f. op.

Í plötum beygist annaðhvert bendistál upp í efri brún í þeirri fjarlægð frá steyptum vegg sem gefin er upp á grunnmynd.

Bil milli bendistanga eru gefin upp í sm milli beinna stanga innbyrðis og uppbeygðra stanga innbyrðis.

Í úthorn komi lóðrétt 3 K 10 er nái frá botni á undirstöðum og að þakplötu.

Bending á skorstein er lóðrétt K 8 % 20 og lárétt lykkjur K 8 % 20.

Skorsteinn einangrist að innan með 7 sm vikurplötum.

Steypa í veggjum sé S120. en steypa í plötu sé S160.skv. ÍST 10.

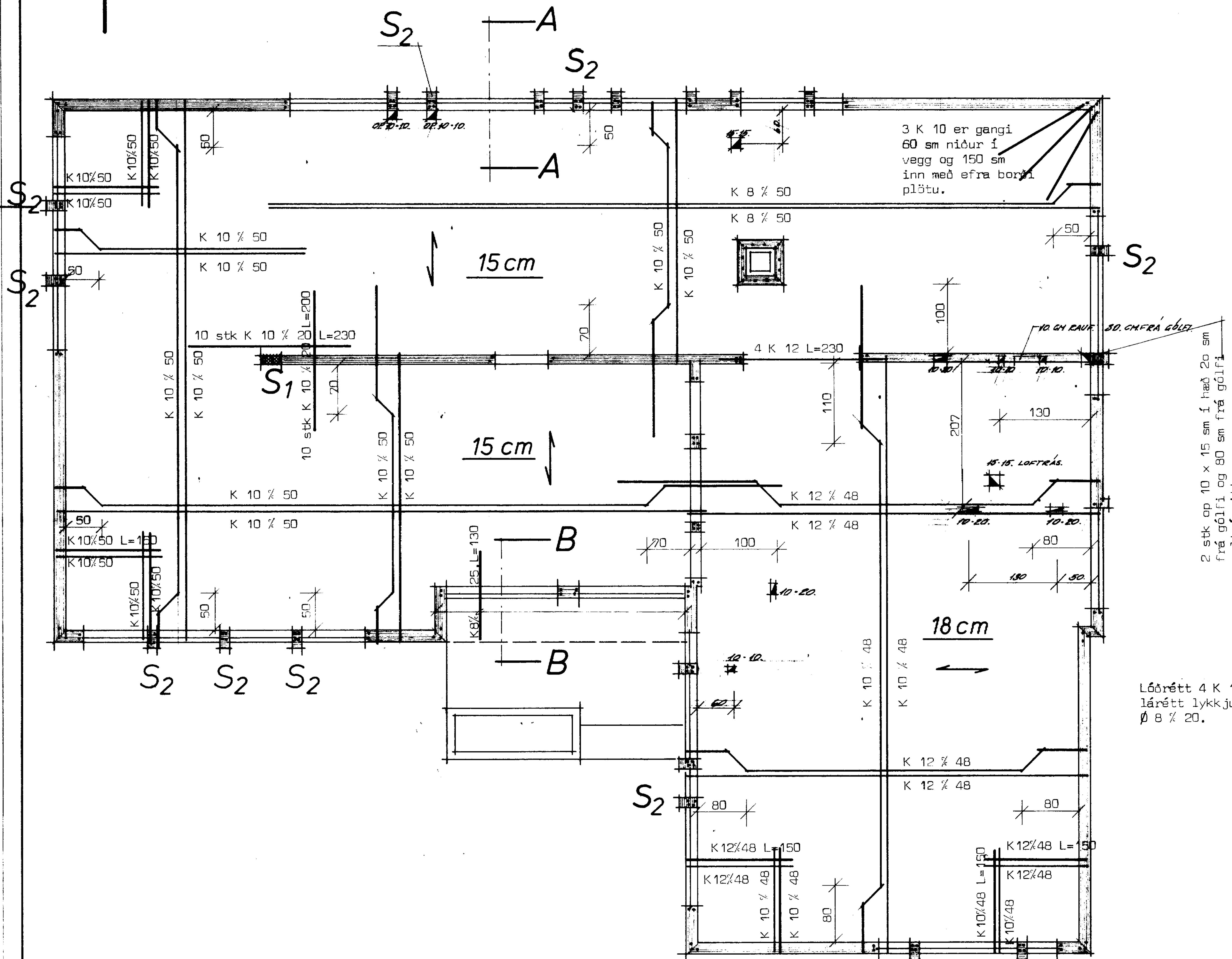

Þakplata grunnmynd mkv. 1:50

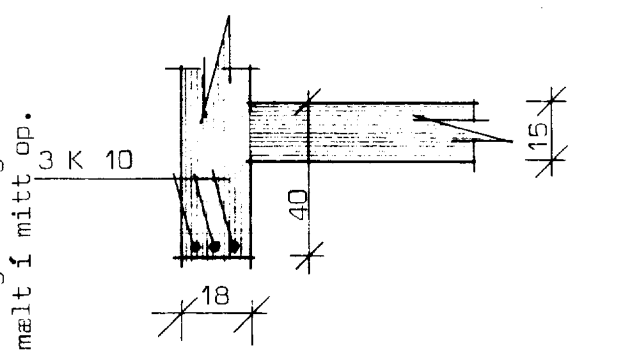

Snið ..... AA Mkv 1:20

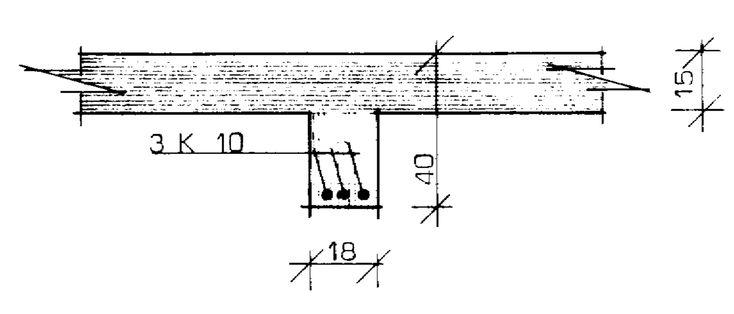

Snið .... BB Mkv 1:20

Lóðrétt 4 K 10
lárétt lykkjur
Ø 8 % 20.

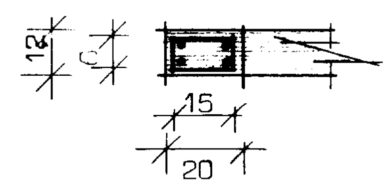

S1 Mkv. 1:20

Lóðrétt 4 K 10
lárétt lykkjur
Ø 8 % 20

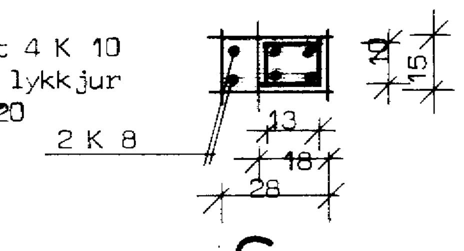

S2 Mkv 1:20

Bending í stoð milli glugga.

Merkingar:

——— merkir neðri járn í plötu.

——— merkir efri járn í plötu.

⟵⟶ merkir að neðstu járn í plötu liggja samsíða merki.

	Húsnæðisteiknistofan s/f Suðurlandsbraut 20.	
ÞAKPLATA GRUNNMYND OG SNEIÐINGAR........mkv 1:50 1:20	sími 86810	verk nr. 5000
	teiknað s.g.	