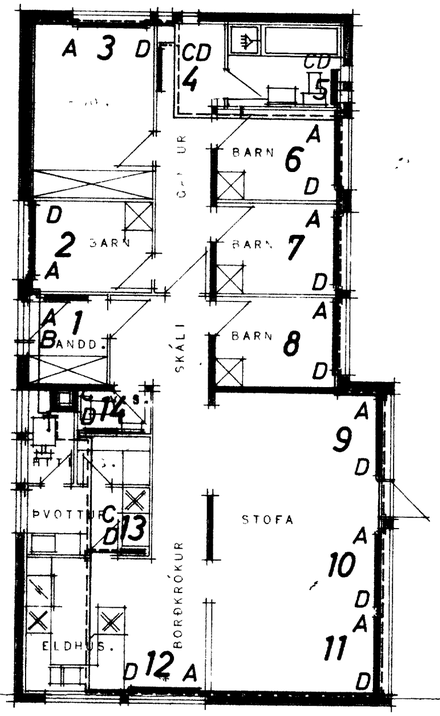

GRUNNMYND ÍS MKV.: :.00.

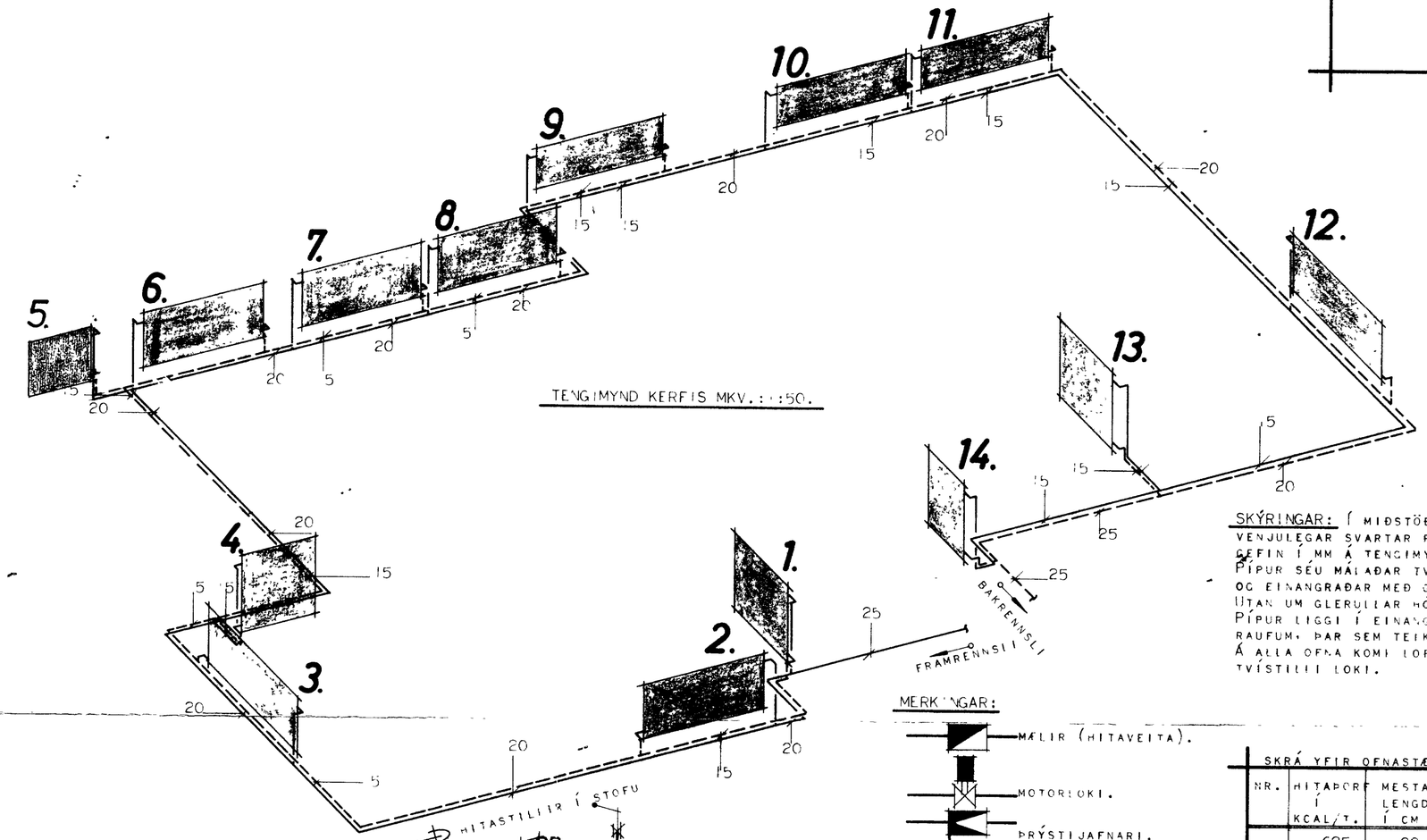

TENGIMYND KERFIS MKV.: :50.

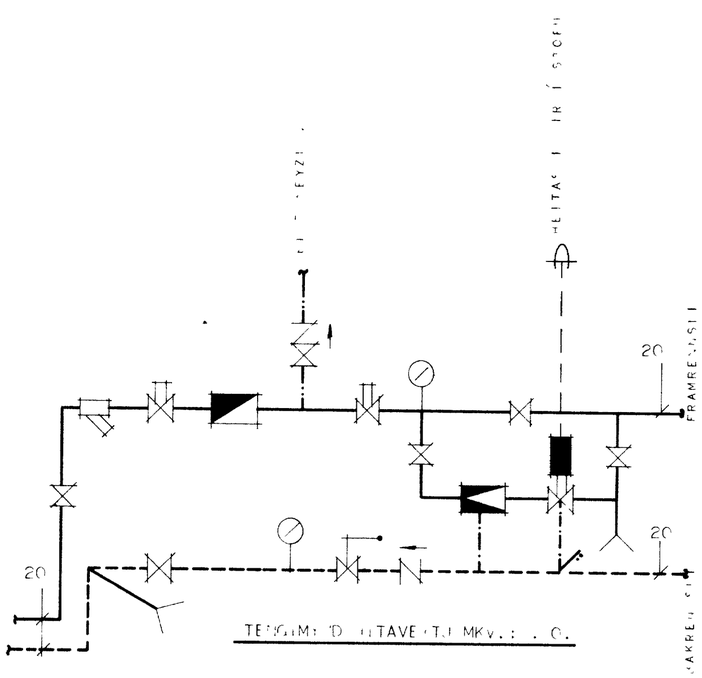

TENGIMYND HITAVEITU MKV.: :.0.

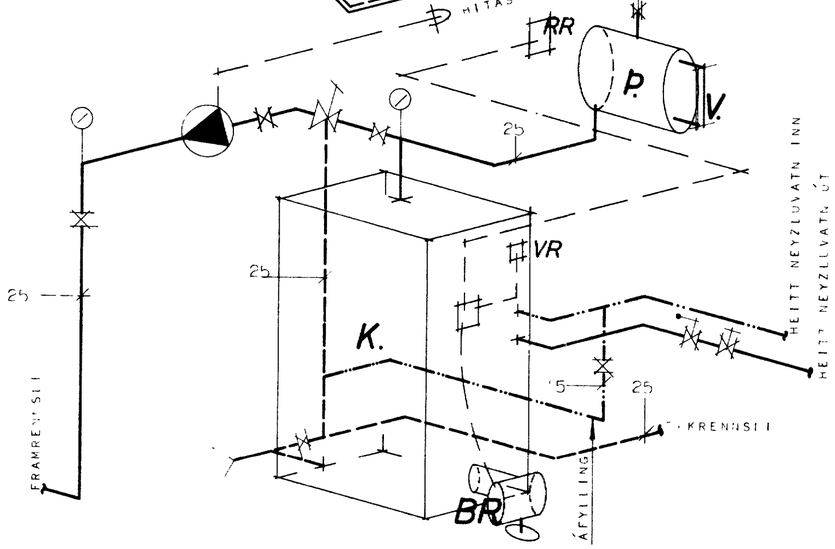

TENGIMYND FYRIR KETILL MKV.: :20.

RR. REYKHITAROFI.
VR. VATNSHITAROFI.

SKÝRINGAR: Í MIÐSTÖÐVARPÍPUR SÉU NOTAÐAR VENJULEGAR SVARTAR PÍPUR OG ER ÞVERMÁL ÞEIRRA GEFIN Í MM Á TENGIMYND.
PÍPUR SÉU MÁLAÐAR TVISVAR MEÐ ASFALT MÁLNINGU OG EINANGRAÐAR MEÐ GLERULLAR HÓLKUM.
UTAN UM GLERULLAR HÓLKANA SKAL VEFJA PLASTDÚK
PÍPUR LIGGI Í EINANGRUN ÚTVEGGJA OG Í GÓLF-RAUFUM, ÞAR SEM TEIKNING GETUR Á UM.
Á ALLA OFNA KOMI LOFTTÆMINGAR SKRÚFA OG TVÍSTILLI LOKI.

MERKINGAR:

- MÆLIR (HITAVEITA).
- MOTORLOKI.
- ÞRÝSTIJAFNARI.
- RENNILOKI.
- SMILL (HITAVEITA).
- EI STREYMILOKI.
- SÍA (HITAVEITA).
- DRYGGISLOKI.
- DÆLA .0 L/MIN Á MÓTI 50MM VATNSSÚLU.
- HITA OG ÞRÝSTIMÆLIR.
- BLONDUNARVENTILL.
- TÆMING.
- SJÁLFVIRKUR ÁFYLLINGARLOKI.

P. LOKAÐ ÞENSLUKER 50 L.
K. KETILL .5M² MEÐ INNBGÐUM SPÍRAL FYRIR HEITT NEYZLUVATN.
V. VATNSHÆÐARMÆLIR Á ÞENSLUKER.
RR.

SKRÁ YFIR OFNASTÆRÐIR.

NR.	HITAÞORF Í KCAL/T.	MESTA LENGD Í CM	MESTA HÆÐ Í CM	TENGING
.	625	00	00	AB - 5
2.	640	60	70	AD - 5
.	1390	160	70	AD - 5
4.	695	100	00	CD - 5
5.	670	80	70	CD - 5
6.	640	60	70	AD - 5
7.	640	60	70	AD - 5
8.	700	160	70	AD - 5
9.		170	50	AD - 5
0.	3960	170	50	AD - 5
11.		170	50	AD - 5
12.	2545	160	70	AD - 5
.	500	50	100	CD - 5
14.	45	70	00	CD - 5

ELDRA VERK 1130 UNNIÐ AF G.H.
OFNI 5 BREYTT Í JÚNÍ 1975
VERKNR. BREYTT Í JÚNÍ 1975

ÚSNÆÐ SMÁLASTOFNUN RÍKISINS

ÍTALÖ

SÉRTEIKNING

VERK NR. 10750

SEPT. 1969.

MKV.: 1:100. 1:50. 1:20. 1:10.